# HYSTREAM 200

# LT

**NAUDOJIMO INSTRUKCIJA**
KARŠTO ORO PISTOLETAS

TRT-BA-HYSTREAM200-TC-001-LT

TROTEC

## Turinys


**Su naudojimo instrukcija susijusios pastabos..... 1**

**Sauga ..... 2**

**Informacija apie įrenginį ..... 6**

**Gabenimas ir laikymas..... 8**

**Eksploatavimo pradžia..... 8**

**Valdymas ..... 9**

**Klaidos ir gedimai..... 12**

**Techninė priežiūra..... 12**

**Šalinimas ..... 13**


## Su naudojimo instrukcija susijusios pastabos

### Simboliai

**Įspėjimas apie elektros įtampą**
Šis simbolis nurodo, kad dėl elektros įtampos kyla pavojus asmenų sveikatai ir gyvybei.

**Įspėjimas apie sprogias medžiagas**
Šis simbolis nurodo, kad dėl sprogių medžiagų kyla pavojus asmenų sveikatai ir gyvybei.

**Įspėjimas apie degias medžiagas**
Šis simbolis nurodo, kad dėl degių medžiagų kyla pavojus asmenų sveikatai ir gyvybei.

**Įspėjimas dėl karšto paviršiaus**
Šis simbolis nurodo, kad dėl įkaitusio paviršiaus kyla pavojus asmenų sveikatai ir gyvybei.

**Įspėjimas**
Signalinis žodis nurodo vidutinio rizikos laipsnio pavojų, kurio neišvengus galimas sunkus sužalojimas ar mirtis.

**Perspėjimas**
Signalinis žodis nurodo mažo rizikos laipsnio pavojų, kurio neišvengus galimas lengvas arba vidutinio sunkumo sužalojimas.

**Pranešimas**
Signalinis žodis nurodo svarbią informaciją (pvz., materialinę žalą), tačiau ne pavojus.

**Informacija**
Nurodymai su tokiu simboliu padeda greitai ir saugiai atlikti darbus.

**Laikytis instrukcijos**
Nurodymai su šiuo simboliu nurodo, kad reikia laikytis naudojimo instrukcijos.

**Nešiokite apsauginius akinius**
Nurodymai su tokiu simboliu nurodo, kad reikia naudoti akių apsaugą.

**Dėvėti apsauginę kaukę**
Nurodymai su tokiu simboliu nurodo, kad reikia naudoti apsauginę kaukę.

**Dėvėkite prigludusius apsauginius drabužius**
Nurodymai su šiuo simboliu nurodo, kad reikia vilkėti apsauginius drabužius.

**Dėvėti apsaugines pirštines**
Šiuo simboliu pažymėtais nurodymais atkreipiamas dėmesys į tai, kad būtina mūvėti apsaugines pirštines.

Naujausią naudojimo instrukcijos versiją ir ES atitikties deklaraciją galite atsisiųsti spustelėję šį saitą:

**HyStream 200**

https://hub.trotec.com/?id=40205

## Teisinė informacija

Ši publikacija pakeičia visas ankstesnes versijas. Be Trotec GmbH & Co. KG raštiško sutikimo jokios šios publikacijos dalies negalima jokiais būdais atkurti arba elektroninėmis sistemomis apdoroti, dauginti ar platinti. Pasiliekame teisę atlikti techninius pakeitimus. Visos teisės saugomos. Prekių pavadinimai vartojami nesuteikiant laisvo vartojimo garantijos ir iš esmės laikantis gamintojų rašybos. Visi prekių pavadinimai yra užregistruoti.

Pasiliekame teisę atlikti konstrukcijos pakeitimus, susijusius su atliekamu gaminio gerinimu, taip pat formos ir spalvos pakeitimus.

Pakuotės turinys gali skirtis nuo pavaizduotų gaminių. Šis dokumentas kruopščiai parengtas.

Trotec GmbH & Co. KG neatsako už galimas klaidas arba neišsamią informaciją.

© Trotec GmbH & Co. KG

## Garantija ir atsakomybė

Įrenginys atitinka pagrindinius saugos ir sveikatos reikalavimus, pateiktus tam tikrose ES nuostatose, ir gamykloje buvo kelis kartus patikrinta, ar jis veikia nepriekaištingai.

Tačiau atsiradus sutrikimų, kurių negalima pašalinti, kaip nurodyta skyriuje „Klaidos ir sutrikimai“, kreipkitės į savo prekybos atstovą arba į sutarties partnerį.

Norėdami pasinaudoti garantija, nurodykite įrenginio numerį (žr. lipduką ant įrenginio).

Nesilaikant gamintojo nurodymų, įstatymų reikalavimų arba atlikus savavališkus įrenginio pakeitimus, gamintojas už su tuo susijusią žalą neatsako. Dėl intervencijų į įrenginio vidų arba neįgalioto atsarginių dalių keitimo gali būti daromas didelis poveikis šio gaminio saugai, todėl netenkama garantijos. Už materialinę ir asmeninę žalą, patirtą naudojant įrenginį ne pagal šioje naudojimo instrukcijoje pateiktus nurodymus, neatsakoma. Pasiliekame teisę bet kada be išankstinio įspėjimo atlikti techninius dizaino ir konstrukcijos pakeitimus, susijusius su nuolatiniu tobulinimu ir gaminio pagerinimais.

Už žalą, patirtą naudojant įrenginį ne pagal paskirtį, neatsakoma. Taip pat netenkama teisės reikšti pretenzijas dėl garantijos.

## Sauga

**Prieš pradėdami eksploatuoti / naudoti įrenginį, atidžiai perskaitykite šią instrukciją ir visada laikykite instrukciją šalia įrengimo vietos arba prie įrenginio!**

**Įspėjimas**

**Perskaitykite visus saugos nurodymus ir instrukcijas.**

Nesilaikant saugos nurodymų ir instrukcijų galimas elektros smūgis, gaisras ir (arba) sunkūs sužalojimai.

**Laikykite visus saugos nurodymus ir instrukcijas ateičiai.**

Vyresni nei 8 metų vaikai ir asmenys, turintys fizinių, jutiminių ar psichinių negalių arba mažai patirties ir žinių, gali naudoti šį įrenginį, kai yra prižiūrimi arba buvo instruktuoti apie saugų įrenginio naudojimą ir supranta pavojus.

Vaikams negalima žaisti su įrenginiu. Vaikai negali valyti ar atlikti techninės priežiūros neprižiūrimi.

Saugos nurodymuose naudojama sąvoka *elektrinis įrankis* reiškia elektrą naudojančius įrankius (su maitinimo kabeliu) ir su akumuliatoriumi naudojamus įrankius (be maitinimo kabelio).

**Bendrieji elektrinių įrankių saugos nurodymai.**
**Darbo vietos sauga**

- **Pasirūpinkite, kad darbo zona būtų švari ir gerai apšviesta.** Dėl netvarkos ar nepakankamo darbo zonų apšvietimo galimi nelaimingi atsitikimai.
- **Nedirbkite su elektriniu įrankiu sprogioje aplinkoje, kurioje yra degių skysčių, dujų arba dulkių.** Naudojant elektrinius įrankius, susidaro kibirkščių, galinčių uždegti dulkes arba garus.
- **Pasirūpinkite, kad, jums naudojant elektrinį įrankį, vaikai ir kiti asmenys būtų atokiau.** Blaškomi galite prarasti įrenginio kontrolę.

### Bendrieji elektrinių įrankių saugos nurodymai. Elektros sauga

- **Elektrinio įrankio arba maitinimo bloko tinklo kištukas turi tilpti į kištukinį lizdą. Jokiu būdu negalima modifikuoti tinklo kištuko. Kartu su įžemintais elektriniais įrankiais nenaudokite adapterio kištuko.** Nepakeisti tinklo kištukai ir tinkami kištukiniai lizdai mažina elektros smūgio pavojų.
- **Nesilieskite prie įžemintų paviršių, pvz., vamzdžių, šildytuvų, viryklių ir šaldytuvų.** Kai kūnas įžemintas, kyla didesnis elektros smūgio pavojus.
- **Saugokite elektrinius įrankius nuo lietaus ar drėgmės.** Įsiskverbus į elektrinį įrankį vandens, didėja elektros smūgio pavojus.
- **Nenaudokite laido ne pagal paskirtį – neneškite ir nekabinkite už jo elektrinio įrankio ir netraukite už jo, norėdami iš kištukinio lizdo ištraukti kištuką. Laikykite laidą toliau nuo karščio, alyvos, aštrių kraštų arba judančių įrenginio dalių.** Pažeisti ar susipynę laidai didina elektros smūgio pavojų.
- **Jei dirbate elektriniu įrankiu lauke, naudokite tik ilginamuosius laidus, tinkančius naudoti ir lauke.** Naudojant laukui tinkamą ilginamąjį laidą, mažėja elektros smūgio pavojus.
- **Jei reikia neišvengiamai naudoti elektrinį įrankį drėgnoje aplinkoje, naudokite pažaidos srovės apsauginį jungiklį.** Naudojant pažaidos srovės apsauginį jungiklį, mažinamas elektros smūgio pavojus.

### Bendrieji elektrinių įrankių saugos nurodymai. Asmenų sauga

- **Būkite atidūs, susikoncentravę ir dirbkite su elektriniu įrankiu protingai. Nenaudokite elektrinio įrankio, jei esate pavargę arba paveikti narkotinių medžiagų, alkoholio ar vaistų.** Neatidžiai dirbdami su elektriniu įrankiu, galite smarkiai susižaloti.

**Naudokite asmenines apsaugos priemones ir visada nešiokite apsauginius akinius.** Naudojant asmenines apsaugos priemones, pvz., kaukę nuo dulkių, neslystančius apsauginius batus, apsauginį šalmą, klausos apsaugos priemones arba prigludusius apsauginius drabužius, tinkamus atsižvelgiant į elektrinio įrankio rūšį ir naudojimą, mažėja sužalojimų pavojus.

- **Venkite netyčinio paleidimo. Prieš jungdami elektrinį įrankį prie maitinimo šaltinio ir (arba) akumuliatoriaus, jį keldami ar nešdami, įsitikinkite, kad jis išjungtas.** Jei nešdami elektrinį įrankį laikote pirštą ant jungiklio arba prie maitinimo šaltinio jungiate įjungtą įrenginį, galimi nelaimingi atsitikimai.
- **Venkite neįprastos kūno laikysenos. Pasirūpinkite stabilia stovėsena ir visada išlaikykite pusiausvyrą.** Tai užtikrinę, elektrinį įrankį galėsite geriau valdyti netikėtose situacijose.
- **Dėvėkite tinkamus drabužius. Nedėvėkite plačių drabužių ar papuošalų. Plaukus, drabužius ir pirštines saugokite nuo besisukančių dalių.** Besisukančios dalys gali įtraukti laisvus drabužius, papuošalus arba ilgus plaukus.

### Bendrieji elektrinių įrankių saugos nurodymai. Elektrinio įrankio naudojimas ir elgesys su juo

- **Pernelyg neapkraukite įrenginio. Naudokite savo darbui skirtą elektrinį įrankį.** Tinkamu elektriniu įrankiu galėsite geriau ir saugiau dirbti nurodytame galios diapazone.
- **Nenaudokite elektrinio įrankio, jei sugedęs jo jungiklis.** Elektrinis įrankis, kurio nebegalima įjungti arba išjungti, yra pavojingas ir turi būti suremontuotas.
- **Prieš atlikdami įrenginio nustatymus, keisdami priedus arba padėdami įrenginį laikyti, ištraukite kištuką iš kištukinio lizdo ir (arba) išimkite akumuliatorių.** Šia atsargumo priemone apsaugoma nuo netyčinio elektrinio įrankio paleidimo.
- **Nenaudojamus elektrinius įrankius laikykite vaikams nepasiekiamoje vietoje. Neleiskite naudoti įrenginio asmenims, kurie nėra su juo susipažinę arba neperskaitė šių instrukcijų.** Naudoti elektrinius įrenginius nepatyrusiems asmenims yra pavojinga. .
- **Kruopščiai rūpinkitės elektriniais įrankiais. Patikrinkite, ar nepriekaištingai veikia ir nestringa judamosios dalys, ar dalys nėra sulūžusios arba pažeistos ir dėl to gali suprastėti elektrinio įrankio veikimas. Prieš naudodami įrenginį, paveskite pažeistas dalis suremontuoti.** Daugelis nelaimingų atsitikimų įvyksta dėl prastos elektrinių įrankių techninės priežiūros.
- **Naudokite elektrinį įrankį, priedus, darbo įrankius ir kt. pagal šias instrukcijas. Juos naudodami, atsižvelkite į darbo sąlygas ir atliktiną darbą.** Naudojant elektrinius įrankius ne pagal paskirtį, gali susidaryti pavojingos situacijos.

### Bendrieji elektrinių įrankių saugos nurodymai. Techninė priežiūra

- **Paveskite remontuoti elektrinius įrankius tik kvalifikuotiems specialistams ir tik naudojant originalias atsargines dalis.** Taip užtikrinsite, kad būtų išlaikytas elektrinio įrankio saugumas.

### Specialūs saugos nurodymai dirbantiems su karšto oro pistoletais

- Neatsargiai elgiantis su įrenginiu, gali kilti gaisras.
  - Atsargiai naudokite elektrinį įrankį, kai šalia yra degių medžiagų.
  - Nelaikykite per ilgai nukreipę oro srauto į tą pačią vietą.
  - Nenaudokite potencialiai sprogioje aplinkoje.
  - Šiltas oras gali pasiekti uždengtas degias medžiagas.
  - Panaudoję elektrinį įrankį, įstatykite jį į tam skirtą stovą taip, kad oro išleidimo anga būtų nukreipta į viršų.
  - Nepalikite veikiančio elektrinio įrankio be priežiūros.
- Nežiūrėkite tiesiai į oro išleidimo angos antgalį.
- Niekada nekreipkite karšto oro srauto į žmones ir gyvūnus.
- Niekada nekreipkite karšto oro srauto tiesiai į langus ar kitus stiklinius paviršius.
- Niekada nestabdykite karšto oro srauto užkimšdami ar uždengdami oro išleidimo angos.
- Nenaudokite elektrinio įrankio šlapioje aplinkoje ar zonose, kuriose didelis oro drėgnumas.
- Netransportuokite įrankio pakabinto už maitinimo laido skylučių.
- Tarp oro išleidimo angos ir ruošinio ar apdirbamo paviršiaus turi būti pakankamas atstumas. Susidarius oro kamščiui, elektrinis įrankis gali perkaisti.
- Prieš supakuodami elektrinį įrankį, palikite jį pakankamai atvėsti. Elektrinis įrankis dar kurį laiką lieka ypač karštas prie oro išėjimo angos – tai gali sukelti žalą.

## Naudojimas pagal paskirtį

Įrenginys yra sukurtas orui kaitinti ir gali būti naudojamas tik atsižvelgiant į techninius duomenis.

Naudokite įrenginį tik:

- ardydami grindų dangą,
- sutraukdami foliją ir nuo šilumos susitraukiančius vamzdelius,
- džiovindami nedegius dažus, lakus ir drėgnus daiktus ar pagrindus,
- nuimdami nedegius dažus ir lakus,
- lenkdami ir virindami plastmasę,
- lydydami ir tirpindami nedegias dalis,
- lituodami ir alavuodami,
- ardydami klijuotines jungtis,
- TIK kartu naudodami kepsninių uždegimo antgalį – uždegdami kepsninę.

Elektrinį įrankį rekomenduojame naudoti kartu su originaliais Trotec priedais.

## Naudojimas ne pagal paskirtį

- Įrenginys neskirtas naudoti vietoj plaukų džiovintuvo.
- Įrenginys neskirtas drabužiams džiovinti.
- Įrenginys neskirtas naudoti kartu su cheminiais valikliais ar tirpikliais.
- Įrenginys neskirtas maisto produktams apdoroti.

## Naudotojų kvalifikacija

Šį įrenginį naudojantys asmenys privalo:

- būti perskaitę ir supratę naudojimo instrukciją, ypač skyrių „Sauga“.

## Asmeninės apsaugos priemonės

**Dėvėkite apsauginius akinius.**
Taip apsaugosite akis nuo galinčių sužaloti atskylančių, žemyn krintančių ir aplink skriejančių skeveldrų.

**Dėvėkite apsauginę kaukę.**
Ją dėvėdami, neįkvėpsite apdirbant ruošinius galinčių susidaryti sveikatai kenksmingų dulkių.

**Mūvėkite apsaugines pirštines.**
Taip apsaugosite rankas nuo nudegimų, prispaudimų ir odos nubrozdinimų.

**Dėvėkite prigludusius apsauginius drabužius.**
Taip apsisaugosite nuo pavojaus, kad drabužiai pateks į karšto oro srautą ir galimai užsidegs.

## Liekamieji pavojai

**Įspėjimas apie elektros įtampą**
Elektros smūgis dėl nepakankamos izoliacijos.
Prieš kiekvieną naudojimą patikrinkite, ar įrenginys nepažeistas ir tinkamai veikia.
Jei nustatote pažeidimų, įrenginio nenaudokite.
Nenaudokite įrenginio, jei jis arba jūsų rankos šlapios arba drėgnos!

**Įspėjimas apie elektros įtampą**
Su elektrinėmis konstrukcijų dalimis susijusius darbus gali atlikti tik įgaliotoji specializuota įmonė!

**Įspėjimas apie elektros įtampą**
Prieš atlikdami bet kokius darbus su įrenginiu, iš kištukinio lizdo ištraukite tinklo kištuką!
Laikydami už tinklo kištuko, ištraukite maitinimo laidą iš kištukinio lizdo.

**Įspėjimas apie elektros įtampą**
Dėl į korpusą įsiskverbusių skysčių kyla trumpojo jungimo pavojus!
Nenardinkite prietaiso ir priedų į vandenį. Saugokite, kad į korpusą nepatektų vandens ar kitų skysčių.

**Įspėjimas apie sprogias medžiagas**
Karštas oras gali prasiskverbti iki degių dalių ir pan., kurių šiaip nesimatė.
Įsitikinkite, kad tiesioginėje darbo srityje ir aplinkoje nebūtų lengvai užsidegančių dujų, skysčių ar dulkių.
Kyla gaisro ir sprogimo pavojus!

**Įspėjimas dėl karšto paviršiaus**
Šio įrenginio dalys gali labai įkaisti, todėl galima nusideginti. Reikia būti itin atsargiems, kai šalia yra vaikų arba kitų pažeidžiamų asmenų.

**Įspėjimas dėl karšto paviršiaus**
Panaudotas įstatomasis įrankis dar gali būti įkaitęs.
Liečiant įstatomąjį įrankį, kyla pavojus nusideginti.
Nelieskite įstatomojo įrankio plikomis rankomis!
Mūvėkite apsaugines pirštines!

**Įspėjimas**
Susidaro nuodingi garai!
Dirbant susidaro dujos ir garai, kurie gali būti kenksmingi sveikatai.
Dėvėkite apsauginius akinius ir apsauginę kaukę!
Pasirūpinkite pakankamu vėdinimu.

**Įspėjimas**
Neapdorokite medžiagų, kurių sudėtyje yra asbesto. Asbestas sukelia vėžį.

**Įspėjimas**
Neišmokytų asmenų netinkamai arba ne pagal paskirtį naudojamas įrenginys gali kelti pavojų! Atkreipkite dėmesį į naudotojų kvalifikaciją!

**Įspėjimas**
Šis įrenginys ne žaislas ir neturi patekti vaikams į rankas.

**Įspėjimas**
Uždusimo pavojus!
Nepalikite pakuotės medžiagos be priežiūros. Vaikams ji gali kelti pavojų.

**Pranešimas**
Jei įrenginį laikysite arba transportuosite netinkamai, jis gali būti pažeistas.
Vadovaukitės įrenginio transportavimo ir laikymo informacija.

### Kaip elgtis avarijos atveju

1. Įvykus avarijai atjunkite įrenginį nuo elektros srovės tinklo: Išjunkite įrenginį ir ištraukite maitinimo laidą iš tinklo kištukinio lizdo, suimdami už tinklo kištuko.
2. Nejunkite sugedusio įrenginio prie tinklo jungties.

### Apsauga nuo perkaitimo

Įrenginyje yra apsauga nuo perkaitimo, kuri aktyvinama įrenginiui perkaitus (viršijus jo darbinę temperatūrą).

Tada įrenginys išsijungia automatiškai.

Įrenginio eksploatuoti nebegalima – jį reikia pakeisti.

## Informacija apie įrenginį

### Įrenginio aprašas

Karšto oro pistolete HyStream 200 įtaisytas 2000 W galios variklis.

Temperatūrą ir oro srautą galima reguliuoti 2 pakopomis: 350 °C ir 550 °C bei atitinkamai 300 l/min ir 500 l/min.

Darbinius antgalius, skirtus įvairiems naudojimo atvejams (pavyzdžiui, nedegiems dažams džiovinti ir šalinti, kaitinti (pvz., nuo šilumos susitraukiantiems vamzdeliams), sandarinimo darbams atlikti, plastikams formuoti ir suvirinti, lituoti ir alavuoti bei klijuotinėms jungtims išardyti), galima per keletą sekundžių pakeisti nenaudojant įrankių.

Dėl ergonominės rankenos formos ir nedidelio svorio galite stabiliai valdyti įrenginį.

Įrenginį galima naudoti jį laikant rankoje arba pastačius vertikaliai.

## Įrenginio atvaizdas

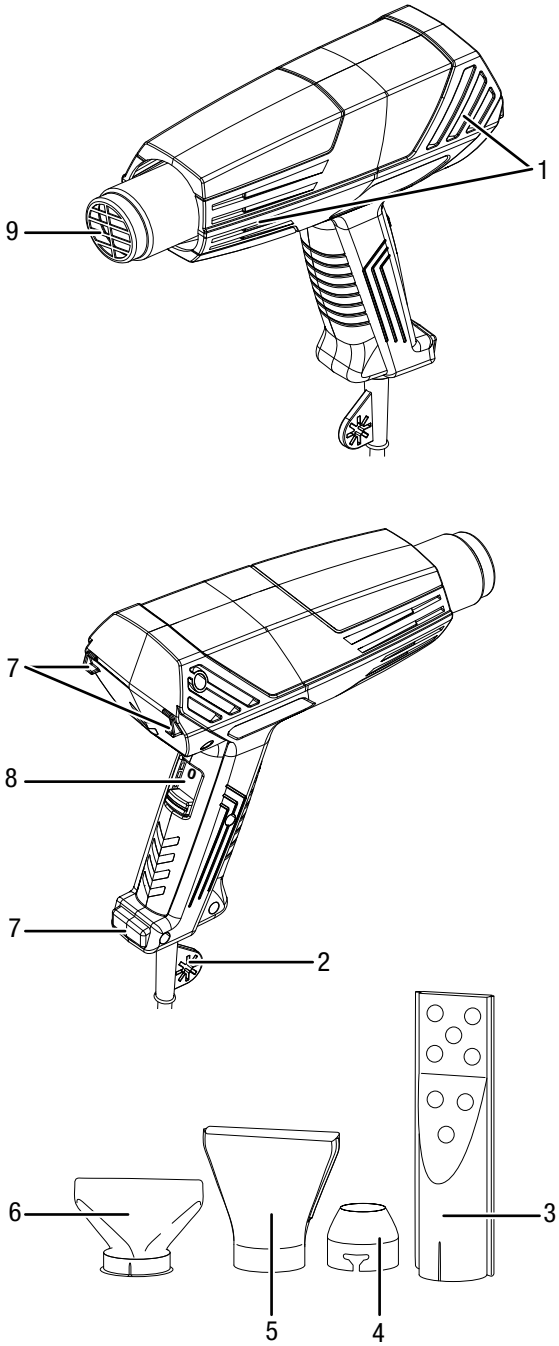


| Nr. | Pavadinimas |
|---|---|
| 1 | Oro įleidimo anga |
| 2 | Kilpa įrenginiui pakabinti |
| 3 | Kepsninės uždegimo antgalis |
| 4 | Redukcinis antgalis |
| 5 | Plataus srauto antgalis |
| 6 | Stiklą apsaugantis antgalis / srautą nukreipiantis antgalis |
| 7 | Atrama įrenginiui pastatyti |
| 8 | Įjungimo ir išjungimo jungiklis, 0-1-2 |
| 9 | Oro išėjimo anga su darbinių antgalių laikikliu |

## Pakuotės turinys

- 1 karšto oro pistoletas
- 1 stiklą apsaugantis antgalis / srautą nukreipiantis antgalis
- 1 plataus srauto antgalis
- 1 redukcinis antgalis
- 1 kepsninės uždegimo antgalis
- 1 instrukcija

## Techniniai duomenys

| Parametrai | Vertė |
|---|---|
| **Modelis** | **HyStream 200** |
| Tinklo jungtis | 1/N/PE ~ 230 V / 50 Hz |
| Imamoji galia | 2000 W |
| Oro temperatūra<br>1 pakopa<br>2 pakopa | <br>350 °C<br>550 °C |
| Oro srautas<br>1 pakopa<br>2 pakopa | <br>300 l/min<br>500 l/min |
| Laido ilgis | 2 m |
| Apsaugos klasė | II / ⧈ |
| Svoris | 0,6 kg |

Pagal A skalę išmatuotas įrenginio garso slėgio lygis tipiniu atveju mažesnis nei 70 dB(A).

## Gabenimas ir laikymas

**Pranešimas**
Jei įrenginį laikysite arba transportuosite netinkamai, jis gali būti pažeistas.
Vadovaukitės įrenginio transportavimo ir laikymo informacija.

### Gabenimas

**Prieš** gabendami, kaskart atkreipkite dėmesį į toliau pateiktus nurodymus.

- Išjunkite įrenginį.
- Ištraukite maitinimo laidą iš elektros lizdo, suėmę už tinklo kištuko.
- Palaukite, kol įrenginys ir darbinis antgalis atvės.
- Nuimkite darbinį antgalį nuo oro išėjimo angos.

### Laikymas

**Prieš** padėdami saugoti, kaskart atkreipkite dėmesį į toliau pateiktus nurodymus.

- Išjunkite įrenginį.
- Ištraukite maitinimo laidą iš elektros lizdo, suėmę už tinklo kištuko.
- Palaukite, kol įrenginys ir darbinis antgalis atvės.
- Nuimkite darbinį antgalį nuo oro išėjimo angos.
- Išvalykite įrenginį, kaip aprašyta skyriuje „Techninė priežiūra“.

Nenaudojamą įrenginį laikykite šiomis sąlygomis:

- sausoje nuo šalčio ir karščio apsaugotoje vietoje,
- žemesnėje nei 40 °C temperatūroje,
- nuo dulkių ir tiesioginių saulės spindulių apsaugotoje vietoje.

## Eksploatavimo pradžia

**Įrenginio išpakavimas**

- Išimkite įrenginį iš pakuotės.

**Įspėjimas apie elektros įtampą**
Elektros smūgis dėl nepakankamos izoliacijos.
Prieš kiekvieną naudojimą patikrinkite, ar įrenginys nepažeistas ir tinkamai veikia.
Jei nustatote pažeidimų, įrenginio nenaudokite.
Nenaudokite įrenginio, jei jis arba jūsų rankos šlapios arba drėgnos!

- Patikrinkite, ar turinys pilnas ir įsitinkinkite, ar nepažeistas.

**Įspėjimas**
Uždusimo pavojus!
Nepalikite pakuotės medžiagos be priežiūros. Vaikams ji gali kelti pavojų.

- Pašalinkite pakuotės medžiagas laikydamiesi nacionalinių įstatymų.

**Darbinių antgalių naudojimas**

**Įspėjimas dėl karšto paviršiaus**
Panaudotas įstatomasis įrankis dar gali būti įkaitęs.
Liečiant įstatomąjį įrankį, kyla pavojus nusideginti.
Nelieskite įstatomojo įrankio plikomis rankomis!
Mūvėkite apsaugines pirštines!

1. Ant oro išėjimo angos užmaukite atliekamam darbui tinkamą darbinį antgalį.

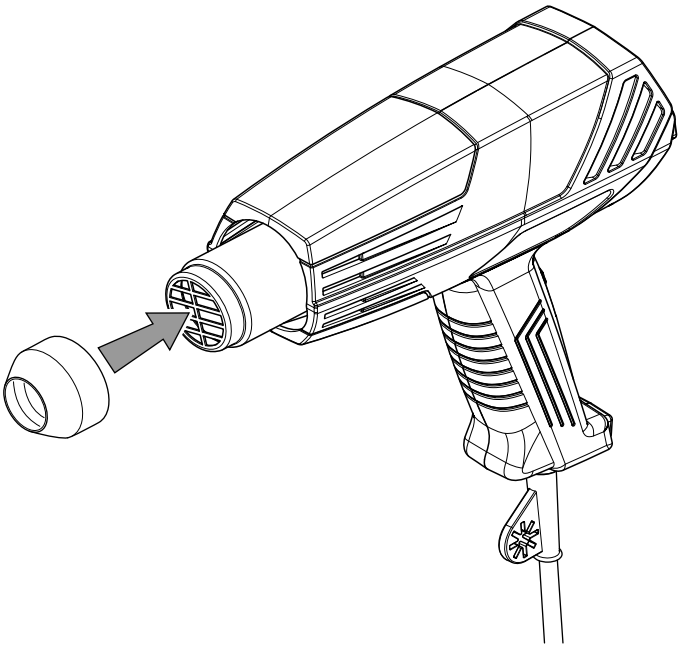

2. Užtikrinkite, kad darbinis antgalis būtų užmautas iki galo ir tvirtai laikytųsi.

**Informacija**
Įrenginį galite naudoti su darbiniu antgaliu arba be jo.

**Maitinimo laido prijungimas**

1. Įkiškite tinklo kištuką į tinkamai apsaugotą kištukinį lizdą.

## Valdymas

**Patarimai ir nurodymai, kaip elgtis su karšto oro pistoletu.**

**Stiklą apsaugantis antgalis / srautą nukreipiantis antgalis**

Naudojamas karščiui jautrioms medžiagoms (pvz., stiklui) apdirbti, kitaip kyla stiklo trūkimo pavojus:

- norėdami pašalinti sukietėjusį sandariklį, keletą sekundžių jį pakaitinkite.

  Stiklą apsaugantis antgalis / srautą nukreipiantis antgalis nukreipia karšto oro srautą nuo stiklo ir taip gali apsaugoti jį nuo perkaitimo ir trūkimo;
- atlikdami restauravimo darbus, suminkštinkite senų dažų sluoksnius neapdegindami medienos paviršiaus.

Stiklą apsaugančio antgalio / srautą nukreipiančio antgalio naudojimo pavyzdys:

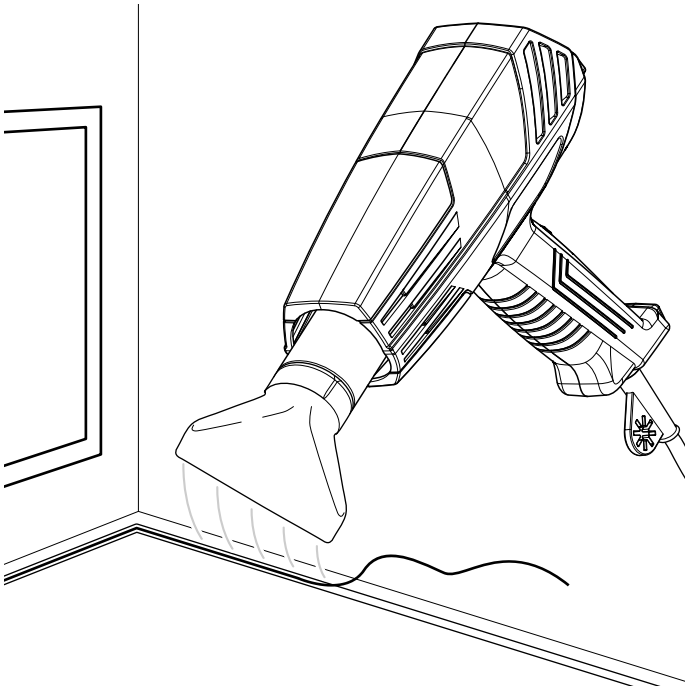

**Plataus srauto antgalis**

Naudojamas didesniems plotams apdoroti (pvz., džiovinant, pašalinant dažus ar laką, nuvalant klijus, naikinant piktžoles):

- naudodami šilumą, galite suminkštinti daugelį klijų, pvz., esančių ant lipdukų ir kiliminių dangų apatinės pusės. Tada klijuotines jungtis galima lengvai atskirti, atlupti lipdukus ar kiliminę dangą ir pašalinti perteklinių klijų likučius;
- galite įkaitinti didesnius paviršių plotus ir atskira grandykle pašalinti juos dengiantį senų dažų bei lako sluoksnį.

  Venkite per ilgai kaitinti paviršių, nes sudegusį laką pašalinti bus labai sudėtinga;
- galite išdžiovinti piktžoles, nukreipdami į jas karšto oro srautą.

Plataus srauto antgalio naudojimo pavyzdys:

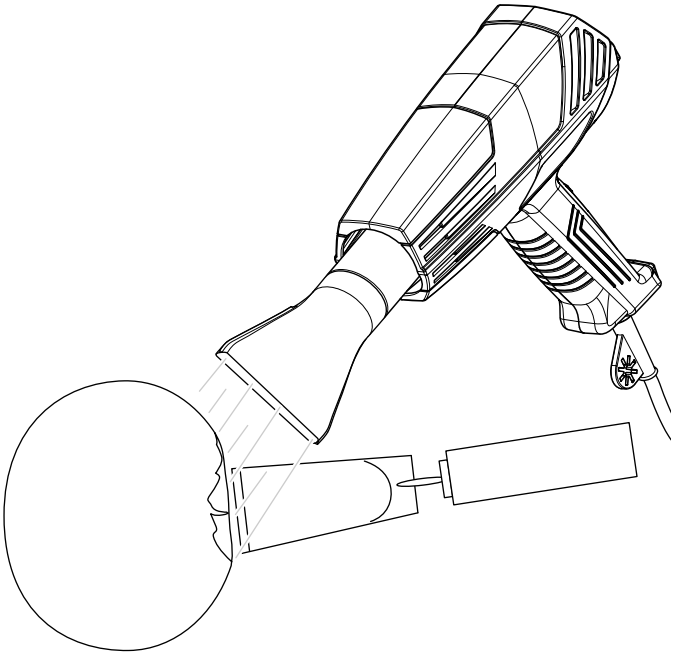

### Redukcinis antgalis

Naudojamas oro srautui sukoncentruoti (pvz., suvirinant ar lituojant taškiniu būdu):

- naudokite redukcinį antgalį dirbdami su nuo karščio susitraukiančiais vamzdeliais ir plėvelėmis;
- oro srautui sukoncentruoti, pvz., suvirinant plastikus arba šalinant dažų sluoksnį kampuose;
- atsargiai pakaitinę sriegines jungtis karštu oru, galėsite lengviau atsukti varžtus;
- plastikinių vamzdžių formai keisti.

Redukcinio antgalio naudojimo pavyzdys:

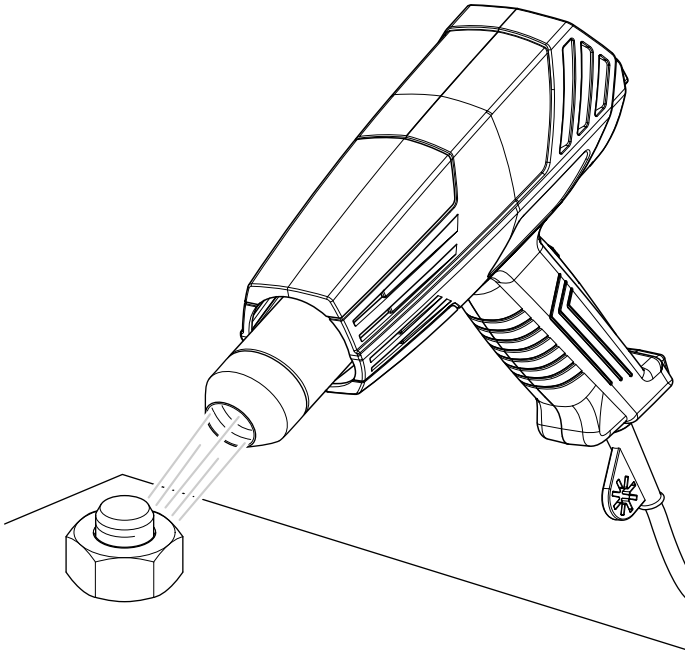

### Kepsninės uždegimo antgalis

**Įspėjimas apie degias medžiagas**

Netinkamai naudojant kepsninės uždegimo antgalį, kyla gaisro pavojus!

Jei naudojate kepsninės uždegimo antgalį, nenaudokite metilo spirito ar kitokių kepsninei uždegti skirtų užsiliepsnojančių priemonių.

Kepsninės uždegimo antgalį naudokite ant ugniai atsparaus paviršiaus (pvz., kepsninės skardos) ir tik kepsninės anglims uždegti!

- Kepsninės uždegimo antgalį giliai įkiškite į anglis. Po kelių minučių kepsninės anglys įkais ir bus paruoštos kepimui. Jums nereikia jokių kitų pagalbinių priemonių.

Kepsninės uždegimo antgalio naudojimo pavyzdys:

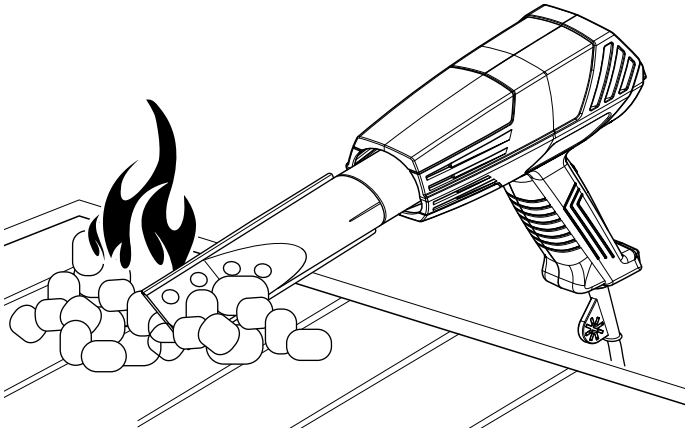

## Įrenginio įjungimas

**Informacija**
Įjungiant įrenginį pirmą kartą arba nenaudojus jo ilgą laiką gali pradėti sklisti kvapas.
Dirbdami su įrenginiu, naudokite asmenines apsaugos priemones.

1. Perstumkite įjungimo ir išjungimo jungiklį (8) aukštyn, į norimą pakopą.

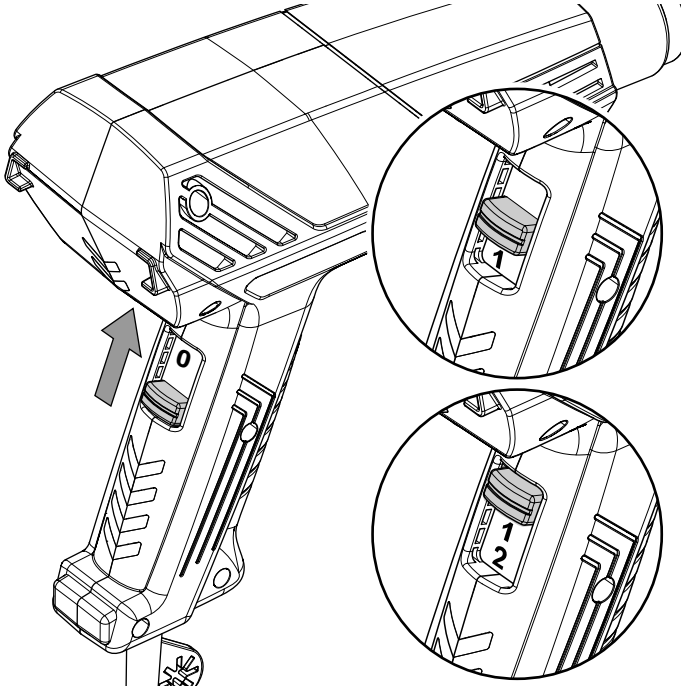


2. Optimalią temperatūrą kiekvienam naudojimo atvejui galima nustatyti praktiniu bandymu. Visada pradėkite nuo žemos temperatūros pakopos.
3. Įrenginį laikykite tik viena ranka arba pastatykite jį ant darbinio paviršiaus vertikalioje padėtyje. Saugokite, kad karšto oro pistoletas nebūtų nuverstas, patraukus už maitinimo laido.

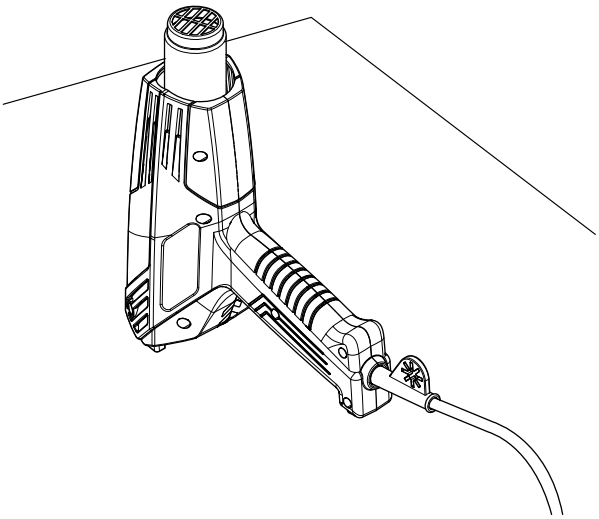

## Oro srauto ir temperatūros reguliavimas

1. Norėdami nustatyti 350 °C temperatūrą, įjungimo ir išjungimo jungiklį (8) perstumkite į **1** pakopą.
2. Norėdami nustatyti 550 °C temperatūrą, įjungimo ir išjungimo jungiklį (8) perstumkite į **2** pakopą.

| Pakopa | Oro srautas | Oro temperatūra |
|---|---|---|
| 1 pakopa | 300 l/min | 350 °C |
| 2 pakopa | 500 l/min | 550 °C |

## Naudojimo pabaiga

**Įspėjimas apie elektros įtampą**
Nelieskite tinklo kištuko drėgnomis arba šlapiomis rankomis.

**Įspėjimas dėl karšto paviršiaus**
Panaudotas įstatomasis įrankis dar gali būti įkaitęs. Liečiant įstatomąjį įrankį, kyla pavojus nusideginti. Nelieskite įstatomojo įrankio plikomis rankomis! Mūvėkite apsaugines pirštines!

1. Išjunkite įrenginį, perstumdami įjungimo ir išjungimo jungiklį (8) į **0** pakopą.
2. Laikydami už tinklo kištuko, ištraukite maitinimo laidą iš kištukinio lizdo.
3. Pastatykite įrenginį vertikalioje padėtyje, kad jis pakankamai atvėstų.
4. Įrenginį išvalykite, kaip nurodyta skyriuje „Techninė priežiūra“.
5. Laikykite įrenginį, kaip nurodyta skyriuje „Laikymas“.

## Klaidos ir gedimai

Gaminant įrenginį, kelis kartus tikrinta, ar jis veikia nepriekaištingai. Vis dėlto atsiradus gedimų, patikrinkite įrenginį pagal toliau pateiktą sąrašą.

Gedimų ir trikčių šalinimo darbus, kuriuos atliekant reikia nuimti korpusą, gali atlikti tik specializuotas prekybininkas arba „Trotec“.

**Naudojant pirmą kartą būna šiek tiek dūmų ar kvapo:**

- Tai nėra laikoma gedimu arba triktimi. Įrenginiui šiek tiek paveikus, šie reiškiniai išnyksta.

**Nepavyksta paleisti įrenginio.**

- Patikrinkite tinklo jungtį.
- Patikrinkite, ar nepažeistas maitinimo laidas ir kištukas.
- Patikrinkite tinklo apsaugą įrengimo vietoje.

**Įrenginys automatiškai išsijungė:**

- Kad neperkaistų variklis, pasirūpinkite, kad oro įsiurbimo angos būtų neuždengtos.
- Patikrinkite, ar neįsijungė apsauga nuo perkaitimo, žr. sk. „Sauga“.

**Informacija**
Prieš iš naujo įjungdami įrenginį, palaukite bent 10 minutes.

**Ar ir patikrintas įrenginys veikia netinkamai?**

Kreipkitės į klientų aptarnavimo skyrių. Prireikus nuvežkite įrenginį remontuoti į įgaliotą specializuotą elektros įmonę arba „Trotec“.

## Techninė priežiūra

### Prieš atliekant techninę priežiūrą

**Įspėjimas apie elektros įtampą**
Nelieskite tinklo kištuko drėgnomis arba šlapiomis rankomis.

- Išjunkite įrenginį.
- Laikydami už tinklo kištuko, ištraukite maitinimo laidą iš kištukinio lizdo.
- Palaukite, kol įrenginys visiškai atvės.

**Įspėjimas apie elektros įtampą**
**Techninės priežiūros darbus, kuriuos atliekant reikia atidaryti korpusą, gali atlikti tik įgaliotos specializuotos įmonės arba „Trotec“.**

### Valymas

Įrenginį reikia išvalyti kaskart prieš naudojant ir baigus naudoti.

**Įspėjimas apie elektros įtampą**
Dėl į korpusą įsiskverbusių skysčių kyla trumpojo jungimo pavojus!
Nenardinkite prietaiso ir priedų į vandenį. Saugokite, kad į korpusą nepatektų vandens ar kitų skysčių.

- Nuvalykite įrenginį ir darbinius antgalius drėgna, minkšta, pūkų nepaliekančia šluoste. Saugokite, kad į korpuso vidų nepatektų drėgmės. Saugokite, kad į elektrinius elementus nepatektų drėgmės. Šluostei sudrėkinti nenaudokite agresyvių valymo priemonių, pvz., valymo purškiklių, tirpiklių, valiklių, kuriuose yra alkoholio, arba šveitiklių.
- Nusausinkite įrenginį ir darbinius antgalius minkšta, pūkų nepaliekančia šluoste.
- Kad neperkaistų variklis, pasirūpinkite, kad vėdinimo angose nebūtų dulkių nuosėdų.

## Šalinimas

Perbrauktos šiukšliadėžės simbolis ant seno elektrinio ar elektroninio įrenginio simbolizuoja, kad, pasibaigus jo naudojimo laikotarpiui, jo negalima išmesti kartu su buitinėmis atliekomis. Jūsų kaimynystėje yra nemokamos elektros ir elektroninės įrangos atliekų surinkimo vietos. Adresus galite sužinoti Jūsų miesto arba komunalinėje valdyboje. Informaciją apie kitas, mūsų sukurtas grąžinimo galimybes galite rasti mūsų tinklalapyje www.trotec24.com.

Atskirai rūšiuojant pasenusią elektros ir elektroninę įrangą, senus prietaisus galima pakartotinai panaudoti, perdirbti jų medžiagas ar kitaip panaudoti, be to, utilizuojant prietaisuose galimai esančias pavojingas medžiagas, išvengiama neigiamo poveikio aplinkai ir žmonių sveikatai.

Jūs atsakingi už utilizuojamuose pasenusiuose prietaisuose galimai esamų asmens duomenų panaikinimą.

Trotec GmbH & Co. KG

Grebbener Str. 7
D-52525 Heinsberg
+49 2452 962-400
+49 2452 962-200

info@trotec.com
www.trotec.com