VC 150 E / VC 155 E

LT

NAUDOJIMO INSTRUKCIJA
DULKIŲ SIURBLYS

TROTEC

TRT-BA-VC150E/VC155E-TC2020-34-002-EN

Simboliai

Įspėjimas apie elektros įtampą
Šis simbolis rodo pavojų žmonių gyvybei ir sveikatai dėl elektros įtampos.

Įspėjimas apie sprogstamąsias medžiagas
Šis simbolis rodo pavojų žmonių gyvybei ir sveikatai dėl potencialiai sprogių medžiagų.

Įspėjimas
Šis signalinis žodis nurodo vidutinį pavojaus lygį, kurio neišvengus galima sunkiai susižeisti ar ištikti mirtis.

Atsargiai
Šis signalinis žodis rodo mažos rizikos laipsnį, kurio neišvengus, galimas lengvas ar vidutinis sužalojimas.

Pastaba
Šis signalinis žodis nurodo svarbią informaciją (pvz., materialinę žalą), tačiau nenurodo pavojaus.

Informacija
Šiuo simboliu pažymėta informacija padeda greitai ir saugiai atlikti užduotis.

Naudojimo instrukcijos laikymasis
Šiuo simboliu pažymėta informacija rodo, kad būtina laikytis naudojimo instrukcijos.

Sauga

Prieš pradėdami naudoti ar naudodamiesi prietaisu, atidžiai perskaitykite šią instrukciją. Visada laikykite ją netoli prietaiso ar jo naudojimo vietos.

Įspėjimas
Perskaitykite visus saugos įspėjimus ir instrukcijas. Įspėjimų ir instrukcijų nesilaikymas gali sukelti elektros smūgį, gaisrą ir / arba sunkius sužeidimus. **Išsaugokite visus įspėjimus ir instrukcijas naudojimui ateityje.**
Šį prietaisą gali naudoti vaikai nuo 8 metų ir vyresni bei asmenys su ribotomis fizinėmis, jutimo ar psichinėmis galimybėmis arba neturintys patirties ir žinių, jei jie yra prižiūrimi ar jiems suteikti nurodymai, kaip saugiai naudoti prietaisą ir jie supranta galimus pavojus.
Vaikai neturi žaisti su prietaisu. Vaikai be priežiūros negali valyti ir prižiūrėti prietaiso.

- Neatidarykite prietaiso korpuso ar maitinimo adapterio. Galimas trumpojo jungimo pavojus.
- Prietaisą ir maitinimo adapterį laikykite atokiai nuo atviros ugnies ir karštų paviršių, nelaikykite ir nedirbkite su jais netoliese.
- Netraukite maitinimo adapterio iš lizdo už jungiamojo laido, visada laikykite už paties maitinimo adapterio.
- Nepalikite veikiančio prietaiso be priežiūros.
- Maitinimo kištuką įkiškite į tinkamai pritvirtintą elektros lizdą.
- Prieš transportuodami ir (arba) atlikdami techninės priežiūros darbus, leiskite prietaisui atvėsti.
- Nenaudokite prietaiso agresyvioje aplinkoje.
- Nenaudokite prietaiso sprogiose patalpose ar vietose, nemontuokite jo ten.
- Nenaudokite prietaiso drėgnomis ar šlapiomis rankomis.

- Nenaudokite šio prietaiso šalia vonios, dušo padėklų, baseinų ar kitų vandens talpų. Elektros smūgio pavojus!
- Saugokite prietaisą nuo tiesioginio vandens purškimo.
- Niekada nekiškite į prietaisą jokių daiktų ar galūnių.
- Nenaudokite prietaiso netoli akių ar ausų. Antgaliai ir vamzdžių galai niekada neturi būti per arti akių ar ausų.
- Po drėgno valymo leiskite prietaisui išdžiūti. Nenaudokite jo drėgnoje vietoje.
- Pastebėjus pažeidimus ant elektros kištuko ar maitinimo laido, jokiu būdu nenaudokite prietaiso. Siekiant išvengti pavojaus, pažeistą maitinimo laidą turi pakeisti gamintojas, jo techninės priežiūros atstovas ar panašiai kvalifikuoti asmenys.

  Sugedę maitinimo laidai kelia rimtą pavojų sveikatai!
- Nesėdėkite ant prietaiso.
- Prieš atlikdami prietaiso techninės priežiūros ar remonto darbus, ištraukite maitinimo kištuką iš maitinimo lizdo laikydami jį už tinklo kištuko.
- Elektros jungtis turi atitikti techninių duomenų skyriaus specifikacijas.
- Prieš naudodami bet kokį prietaisą, patikrinkite, ar nėra pažeistų priedų ir jungčių dalių. Nenaudokite sugedusių prietaisų ar jų dalių.
- Įsitikinkite, kad įsiurbimo šone nėra nešvarumų ir atsilaisvinusių daiktų.
- Įsitikinkite, kad nėra trukdžių įsiurbimo ir oro išleidimo angoms. Užblokuota oro grandinė gali perkaisti ir sugadinti prietaisą.
- Nenaudokite prie maitinimo adapterio prijungto prietaiso.
- Variklio perkrovai išvengti reguliariai valykite dulkių filtrą, filtro maišą ir surinkimo indą.
- Veikimo metu nekeiskite jokių priedų.
- Nenaudokite rankinio dulkių siurblio be įdėto dulkių filtro.

Bendrieji saugos įspėjimai akumuliatoriui / įkrovikliui

- **Naudokite gaminius tik su specialiai tam skirtais akumuliatorių paketais.** Bet koks kitų akumuliatorių paketų naudojimas gali sužeisti ir sukelti gaisrą.
- **Įkraukite tik gamintojo nurodytu įkrovikliu.** Įkroviklis, tinkantis vieno tipo akumuliatoriams, gali sukelti gaisro pavojų naudojant kartu su kitu akumuliatoriumi.
- **Nekraukite kitų akumuliatorių.** Įkroviklį galima naudoti tik su komplekte esančiu akumuliatoriumi ir techniniuose duomenyse nurodyta įtampa. Priešingu atveju kyla gaisro ir sprogimo pavojus.
- **Esant netinkamoms sąlygomis iš akumuliatoriaus gali išsiskirti skystis.** Venkite kontakto su skysčiu. Atsitiktinai patekus skysčiui, nuplaukite jį vandeniu. Skysčiui patekus į akis, papildomai kreipkitės į gydytoją. Iš akumuliatoriaus išsiskyręs skystis gali sudirginti arba nudeginti.
- **Sugadinus ir netinkamai naudojant akumuliatorių, gali išsiskirti garai. Pasirūpinkite grynu oru ir, jei turite nusiskundimų, kreipkitės į gydytoją. Garai gali dirginti kvėpavimo sistemą.**
- **Neatidarykite akumuliatoriaus.** Trumpojo jungimo pavojus.
- **Neužtrumpinkite akumuliatoriaus.** Sprogimo pavojus**.**
- **Akumuliatorius neturi būti veikiamas mechaniškai.**
- **Saugokite elektrines dalis nuo drėgmės.** Norėdami išvengti elektros smūgio, valymo ar darbo metu niekada nemerkite jų į vandenį ar kitus skysčius. Niekada nelaikykite įkroviklio po tekančiu vandeniu. Laikykitės valymo ir priežiūros instrukcijų**.**
- **Įkroviklis tinka naudoti tik patalpose.**
- **Laikykite įkroviklį švarų.** Užteršimas gali sukelti elektros smūgį.
- **Nenaudokite įkroviklio ant lengvai užsiliepsnojančio pagrindo (pvz., popieriaus, tekstilės ir kt.) arba degios aplinkos.** Įkroviklio įkrovimo metu sukurta šiluma kelia gaisro pavojų**.**
- **Įkroviklį naudokite tik akumuliatoriui įkrauti.** Įkroviklio negalima naudoti kaip elektrinio įrankio maitinimo šaltinio**.**

Numatomas naudojimas

Laikantis techninių duomenų prietaisą VC 150 E / VC 155 E naudokite kietų paviršių ir kilimine danga išklotų grindų, stalų, minkštų baldų apmušalų, klaviatūrų, taip pat sausų paviršių ar sausų medžiagų, kurias reikia išsiurbti buityje ar automobilyje, siurbimui.

Prietaisą rekomenduojame naudoti su originaliais „Trotec“ priedais.

Numatomas netinkamas naudojimas

Prietaisą galima naudoti tik pagal paskirtį. Bet koks kitas naudojimas, galintis viršyti numatytą tikslą, laikomas netinkamu naudojimu. Vartotojas / operatorius, o ne gamintojas yra atsakingas už bet kokius padarinius, susijusius su netinkamu naudojimu. Atminkite, kad šis prietaisas nėra skirtas komercinėms ir pramoninėms reikmėms arba amatų įmonėse. Mes neprisiimame jokios atsakomybės, kai prietaisas naudojamas verslo, amatų ar pramonės įmonėse, taip pat panašioms reikmėms.

Nenaudokite šio prietaiso žmonių ar gyvūnų siurbimui.

Prietaiso negalima naudoti su sugadintu ar be įdėto ciklono bloko.

Prietaisas nėra skirtas siurbti šias medžiagas:

- uždegtus degtukus
- žarijas
- cigarečių nuorūkas
- drėgnas dulkių siurbimo medžiagas (skysčius)
- didelius ar aštrius daiktus ar stiklo šukes
- akmens dulkes
- gipsą
- cemento ar panašias daleles
- degias ir (arba) agresyvias medžiagas ar skysčius
- kenksmingas medžiagas

Prietaiso negalima naudoti sprogioje, drėgnoje ar šlapioje aplinkoje.

Bet koks naudojimas, išskyrus aprašytą skyriuje „Numatytas naudojimas“, laikomas pagrįstai numatomu netinkamu naudojimu.

Personalo kvalifikacija

Žmonės, kurie naudojasi šiuo įrenginiu, privalo:

- žinoti apie pavojus, kylančius dirbant su elektriniais prietaisais drėgnose vietose;
- būti perskaitę ir supratę naudojimo vadovą, ypač skyrių „Sauga“.

Liekamoji rizika

Įspėjimas apie elektros įtampą
Prieš kiekvieną naudojimą patikrinkite, ar įrenginyje nėra pažeidimų ir ar jis veikia tinkamai. Pastebėjus pažeidimų, prietaiso nebenaudokite.
Nenaudokite prietaiso, kai prietaisas ar jūsų rankos yra drėgnos ar šlapios!

Įspėjimas apie elektros įtampą
Su elektriniais komponentais susijusius darbus gali atlikti tik įgaliota specializuota įmonė!

Įspėjimas apie elektros įtampą
Nelaikykite akumuliatoriaus aukštesnėje nei 45 ° C temperatūroje! Neleiskite akumuliatoriui liestis su vandeniu ar ugnimi! Venkite tiesioginių saulės spindulių ir drėgmės. Yra sprogimo pavojus.

Įspėjimas apie sprogias medžiagas
Nelaikykite akumuliatoriaus aukštesnėje nei 45 ° C temperatūroje! Neleiskite akumuliatoriui liestis su vandeniu ar ugnimi! Venkite tiesioginių saulės spindulių ir drėgmės. Yra sprogimo pavojus!

Įspėjimas
Prietaisą gali sugadinti neprofesionaliai ar netinkamai naudojantys neapmokyti žmonės! Stebėkite personalo kvalifikaciją!

Įspėjimas
Šis prietaisas nėra žaislas ir juo negali vaikai žaisti.

Įspėjimas
Uždusimo pavojus!
Nepalikite pakuotės. Vaikai gali ją naudoti kaip pavojingą žaislą.

Atsargiai
Laikykitės pakankamo atstumo nuo šilumos šaltinių.

Pastaba
Netinkamai laikant ar gabenant prietaisą, jis gali būti sugadintas.
Atkreipkite dėmesį į informaciją apie prietaiso gabenimą ir laikymą.

Informacija apie prietaisą

Prietaiso aprašymas

Prietaisas VC 150 E / VC 155 E idealiai tinka sausiems namų ar automobilio paviršiams siurbti.

Su pridedamu plyšiniu antgaliu arba apmušalų ir baldų šepetėliu prietaisą galima naudoti kaip belaidį rankinį dulkių siurblį.

Montuodami pratęsimo vamzdį kartu su elektriniu grindų antgaliu, prietaisas taip pat gali būti naudojamas kaip belaidis vertikalus dulkių siurblys. Elektriniame grindų antgalyje yra LED lempos tamsioms vietoms apšviesti, pavyzdžiui, po sofa.

Prietaisas yra su ciklono filtrų sistema ir gali būti valdomas dviem įsiurbimo lygiais.

Prietaisai „VC 150 E“ ir „VC 155 E“ yra techniškai identiški ir skiriasi tik pagal jų prietaiso korpuso spalvą.

Prietaiso vaizdas

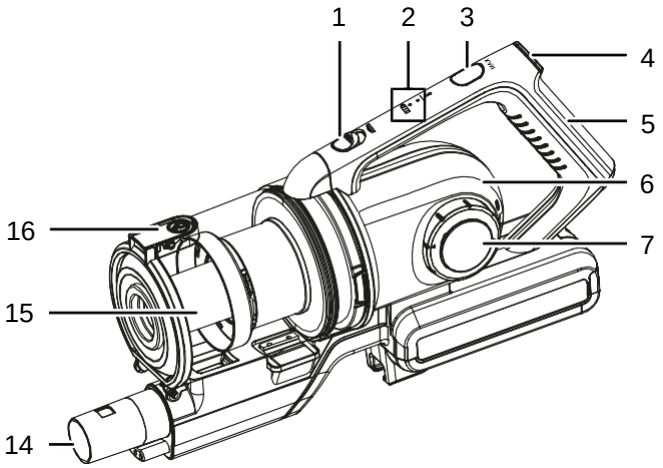

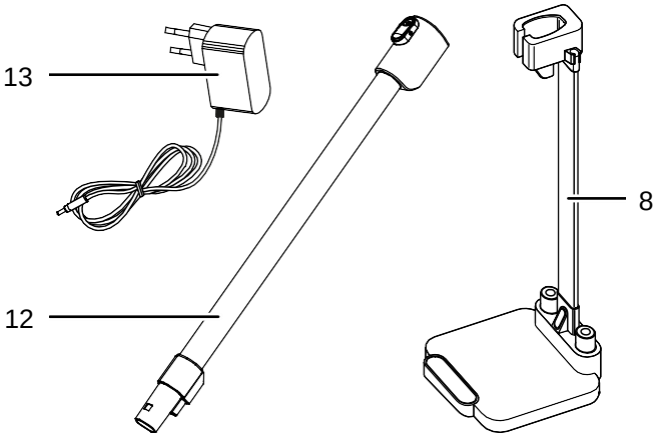

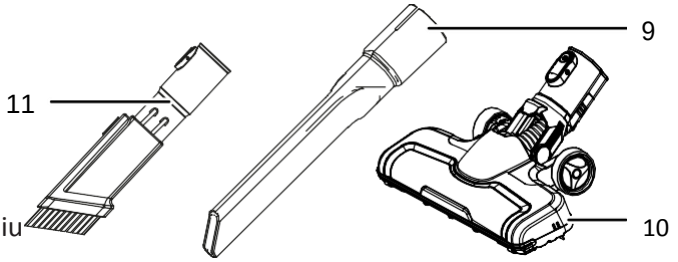

Nr.	Pavadinimas
1	Surinkimo konteinerio paleidimo mygtukas
2	Darbinės kontrolinės lempos / akumuliatoriaus lygio indikatorius
3	MAX siurbimo lygio valdymo mygtukas
4	Įjungimo / išjungimo jungiklis
5	Rankena
6	Variklio korpusas
7	Oro išleidimo anga su filtru
8	Saugojimo stotis
9	Siauras plyšinis antgalis
10	Grindų antgalis
11	Apmušalų ir baldų šepetys
12	Prailginimo vamzdis
13	Maitinimo adapteris
14	Siurbimo antgalių laikiklis
15	Surinkimo indas su HEPA filtru
16	Surinkimo indo atvarto atlaisvinimo mygtukas

Pristatymo apimtis

- 1 x rankinis dulkių siurblys
- 1 x maitinimo adapteris
- 1 x apmušalų ir baldų šepetys
- 1 x plyšinis antgalis
- 1 x elektrinis grindų antgalis
- 1 x prailginimo vamzdis
- 1 x saugojimo stotis
- 1 x Vartotojo vadovas

Techniniai duomenys

Parametras	Vertė
Modelis	**VC 150 E / VC 155 E**
Energijos sąnaudos	150 W
Maks. dulkių rezervuaro talpa	650 ml
Maks. veikimo laikas	40 minutes
Svoris	1,5 kg
Prailginimo vamzdžio ilgis	64 cm
Matmenys (ilgis x plotis x aukštis)	23 x 25 x 111 cm
Akumuliatorius (integruotas)	
Tipas	Li-Ion
Nominali įtampa	25,2 V
Talpa	2 Ah
Celių skaičius	7
kroviklis	
Įvestis	
Nominali įtampa	100 – 240 V / 50 – 60 Hz
Energijos sąnaudos	2,2 W
Išvestis	
Nominali įtampa	29.5 V ⎓
Įkrovimo srovė	500 mA
Įkrovimo laikas	4 - 6 val.
Apsaugos klasė	II / ⧈

Transportavimas ir laikymas

Pastaba
Netinkamas prietaiso laikymas ir transportavimas gali jį sugadinti.
Atkreipkite dėmesį į informaciją apie prietaiso transportavimą ir saugojimą.

Transportavimas

Prieš transportuodami prietaisą, atkreipkite dėmesį į šiuos dalykus:

• Išjunkite įrenginį.

• Maitinimo laidą iš elektros lizdo Ištraukite laikydami jį už kištuko.

- Leiskite prietaisui pakankamai atvėsti.

Tiekiamos ličio jonų baterijoms taikomi pavojingų krovinių įstatymų reikalavimai.

Transportuojant ličio jonų baterijas, atkreipkite dėmesį į šiuos dalykus:

- Vartotojas gali gabenti baterijas keliais be jokių papildomų reikalavimų.

- Jei transportavimą vykdo trečiosios šalys (pvz., Oro transporto ar ekspedijavimo įmonė), reikia laikytis specialių pakavimo ir ženklinimo reikalavimų. Tai apima konsultavimąsi su pavojingų krovinių specialistu ruošiant pakuotę.

- Transportuokite baterijas tik tuo atveju, jei jų korpusas nepažeistas.

- Taip pat laikykitės kitų nacionalinių taisyklių.

Laikymas

Prieš saugant įrenginį, laikykitės šių taisyklių:

- Išjunkite įrenginį.
- Laikydami už tinklo kištuko ištraukite įkroviklio maitinimo laidą iš maitinimo lizdo.
- Leiskite prietaisui atvėsti.
- Niekada nelaikykite prietaiso taip, kad jis galėtų įkristi į vonią ar kriauklę.
- Išvalykite įrenginį, kaip aprašyta skyriuje „Techninė priežiūra“.
- Nelaikykite visiškai išsikrovusių ličio jonų baterijų. Laikant išsikrovusias baterijas jos gali pilnai išsikrauti ir tokiu būdu jos gali sugesti.

Prietaiso nenaudojant, turi būti laikomasi šių laikymo sąlygų:

- sausa ir apsaugota nuo šalčio ir karščio vieta;
- Aplinkos temperatūra žemesnė nei 45 ° C,
- Vieta apsaugota nuo dulkių ir tiesioginių saulės spindulių.

Paleidimas

Įrenginio išpakavimas

- Išimkite prietaisą ir jo priedus iš pakuotės.
- Patikrinkite, ar pakuotės turinys yra pilnas, ir ieškokite pažeidimų.

Įspėjimas apie elektros įtampą
Elektros smūgis dėl nepakankamos izoliacijos. Prieš kiekvieną naudojimą patikrinkite, ar įrenginyje nėra pažeidimų ir ar jis tinkamai veikia. Pastebėję pažeidimus, nebenaudokite prietaiso. Nenaudokite prietaiso, kai jis ar jūsų rankos yra drėgnos ar šlapios!

Įspėjimas
Uždusimo pavojus!

- Nepalikite pakuotės. Vaikai gali ją naudoti kaip pavojingą žaislą.
- Išmeskite pakavimo medžiagą pagal nacionalinius įstatymus.

Akumuliatoriaus įkrovimas

Pastaba
Netinkamai įkraunant akumuliatorių, jis gali būti sugadintas.
Niekada nekraukite akumuliatoriaus, kai aplinkos temperatūra žemesnė nei 10 ° C arba aukštesnė nei 40 ° C.

Siekiant išvengti akumuliatoriaus pažeidimo dėl visiško jo išsikrovimo, akumuliatorius pristatomas iš dalies įkrautas. Prieš pradedant eksploatuoti ir kai akumuliatoriaus energija yra žema (šviečia tik apatinis šviesos diodas (17) šviečia veikianti valdymo lemputė / akumuliatoriaus lygio indikacijos lemputė (2)), akumuliatorių reikia įkrauti.

1. Įsitikinkite, kad įrenginys išjungtas.
2. Įdėkite prietaisą į saugojimo stotelę (8).
3. Prijunkite pridedamo vamzdžio tipo maitinimo adapterio (13) jungtį į maitinimo adapterio lizdą (19), esantį po variklio korpusu.

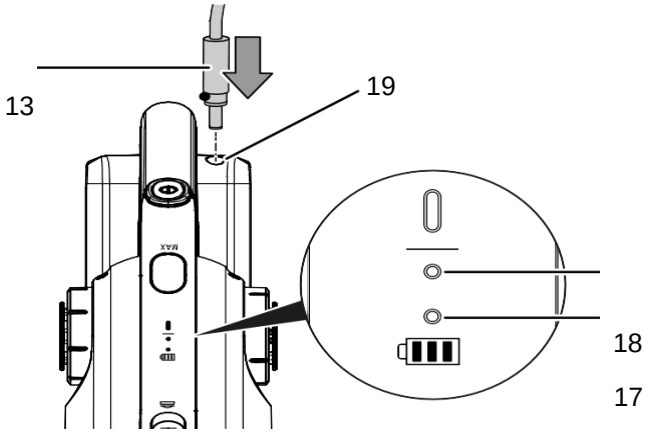

4. Įkiškite maitinimo kištuką į tinkamai pritvirtintą maitinimo lizdą.
   ⇨ Valdymo lemputės / akumuliatoriaus lygio indikatoriaus (2) šviesos diodas 1 (17) mirksi raudonai ir prasideda įkrovimo procesas.
   ⇨ Krauti reikia maždaug 4–6 val.
5. Palaukite, kol užges akumuliatoriaus įkrovos lygio indikatoriaus (2) šviesos diodai 1 ir 2 (17, 18).
   ⇨ Akumuliatorius pilnai įkrautas.
6. Atjunkite maitinimo adapterį (13) iš maitinimo adapterio lizdo (19).
   ⇨ Įkrovimo metu prietaisas ir maitinimo adapteris gali sušilti.

Informacija
Kai įkroviklis prijungtas, prietaiso paleisti negalima.

Akumuliatoriaus įkrovimo būsenos tikrinimas

Akumuliatoriaus įkrovimo būsena rodoma valdymo lemputės / akumuliatoriaus lygio indikatoriumi (2) taip:

LED 1 (17)	**LED 2** (18)	Reikšmė
Yra išjungtas	Yra išjungtas	Akumuliatorius pilnai įkrautas.
Yra nuolat apšviestas	Mirksi	Šiuo metu akumuliatorius kraunamas, akumuliatoriaus talpa yra mažiausiai 50%
Mirksi.	Yra išjungtas	Šiuo metu akumuliatorius kraunamas.

Antgalių priedų pakeitimas

Antgalio priedo nuėmimui ar įkišimui, atlikite šiuos veiksmus:

✓ Prietaisas turi būti išjungtas.

1. Paspauskite antgalio priedo atleidimo mygtuką (20) ir nuimkite galimai pritvirtintą antgalio priedą.

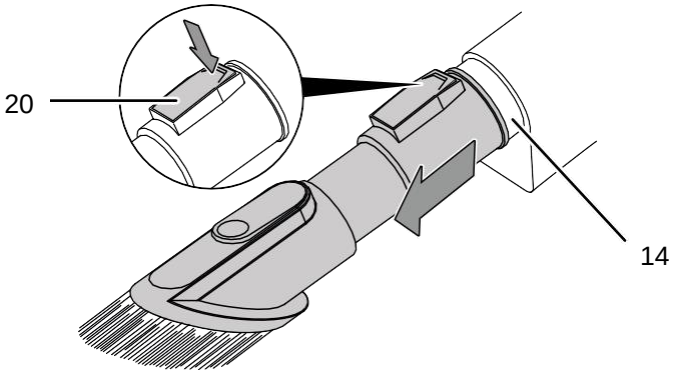

2. Įstumkite norimą antgalio tvirtinimo elementą į įsiurbimo antgalio laikiklį su jungiamąja puse (14), kol jis garsiai užsifiksuos.

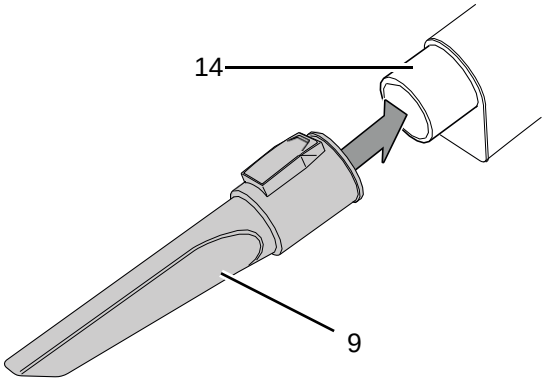

⇨ Dabar prietaisą galima naudoti su prijungtu antgalių priedu.

Apmušalų ir baldų šepetėlio pritaikymas

1. Paspauskite ant šepetėlio galvutės (21) esantį atleidimo mygtuką (22).
2. Įstumkite šepetėlio galvutę (21) į norimą padėtį, kol ji garsiai užsifiksuos.

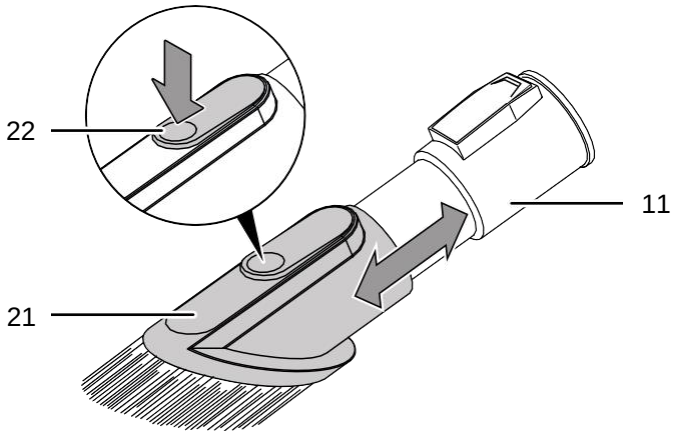

⇨ Baldų paviršių siurbimui paslinkite šepetėlio galvutę į priekį.

⇨ Norėdami išsiurbti siauras vietas, kampus ar minkštus baldus, judinkite šepečio galvutę atgal.

Prailginimo vamzdžio naudojimas

Pasirinktinai įrenginyje gali būti prailginimo vamzdis (12). Norėdami pritvirtinti prailginimo vamzdį (12) prie įrenginio, atlikite šiuos veiksmus:

✓ Prietaisas turi būti išjungtas.

1. Norėdami išimti antgalį, paspauskite antgalio, kuris gali būti sumontuotas, atleidimo mygtuką (20).
2. Įstumkite prailginimo vamzdį (12) į įsiurbimo antgalio laikiklį su prijungimo puse (14), kol prailginimo vamzdis (12) girdimai užsifiksuos.
3. Norimą antgalį pritvirtinkite ant prailginimo vamzdžio (12).

Elektrinio grindų antgalio naudojimas

✓ Išjunkite prietaisą.
✓ Pritvirtinkite prailginimo vamzdį (12).

1. Antgalio nuėmimui, paspauskite atleidimo mygtuką (20) ant pritvirtinto antgalio.
2. Elektrinį grindų antgalį (10) stumkite į įsiurbimo antgalio laikiklį su jungiamąja puse (12), kol jis garsiai užsifiksuos.

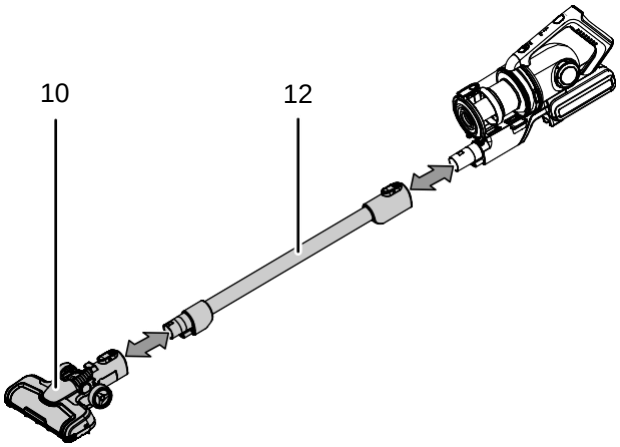

⇨ Dabar prietaisą galima naudoti su elektriniu grindų antgaliu (10).

Prietaiso įdėjimas į stovėjimo stotį

Įrenginio įdėjimui į saugojimo vietą (8) prašome atlikti šiuos veiksmus:

✓ Išjunkite prietaisą.
✓ Iš anksto surinkite prailginimo vamzdį (12) ir elektrinį grindų antgalį (10).

1. Įstatykite prietaisą į laikymo stoties laikiklį (23) vertikalioje padėtyje (8).
2. Įsitikinkite, kad prailginimo vamzdis (12) tinkamai pritvirtintas prie prietaiso laikiklio (23).

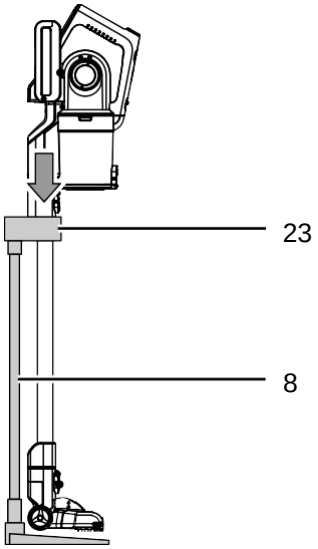

Veikimas

Patarimai ir pastabos, kaip tvarkyti belaidį statų dulkių siurblį

Bendroji informacija

- Prieš dulkių siurbimą kreipkitės į atitinkamą gamintoją, kad gautumėte instrukcijas apie grindis ar jų priežiūrą.
- Niekada nenaudokite prietaiso be ciklono įrenginio ar įdėto HEPA filtro.
- Negalima siurbti aštrių daiktų, nes jie gali sugadinti prietaisą arba gali įstrigti jame ir užsikimšti.

Elektrinio grindų antgalio naudojimas

- Elektrinio grindų antgalio toje pačioje vietoje nenaudokite ilgą laiką. Subtilių arba vaškuotų grindų blizgesys gali tapti netolygus.
- Prieš naudodamiesi elektriniu grindų antgaliu įsitikinkite, kad apačioje ar šepetėlio ritinėlio viduje nėra prilipusių aštrių nešvarumų. Tai gali subraižyti švelnius paviršius, pavyzdžiui, poliruotas medines grindų lentas.

Apmušalų ir baldų šepetėlio naudojimas

- Šepetėlį spauskite nesmarkiai. Nuo per didelio spaudimo šepečio plaukai gali visam laikui sulenkti.

Prietaiso įjungimas

1. Įrenginio įjungimui paspauskite įjungimo / išjungimo jungiklį (4).

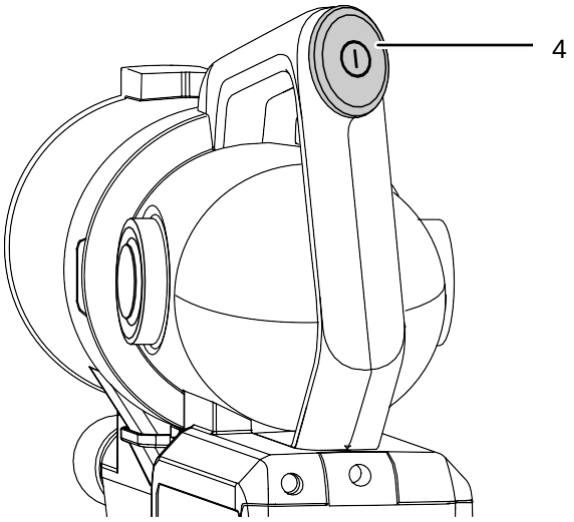

⇨ Šviečia valdymo lemputė / akumuliatoriaus įkrovos lygio indikatorius (2).
⇨ Prietaisas įjungtas ir veikia.

Įjunkite MAX įsiurbimo lygį

1. Vieną kartą paspauskite valdymo mygtuką „MAX įsiurbimo lygis“ (3).

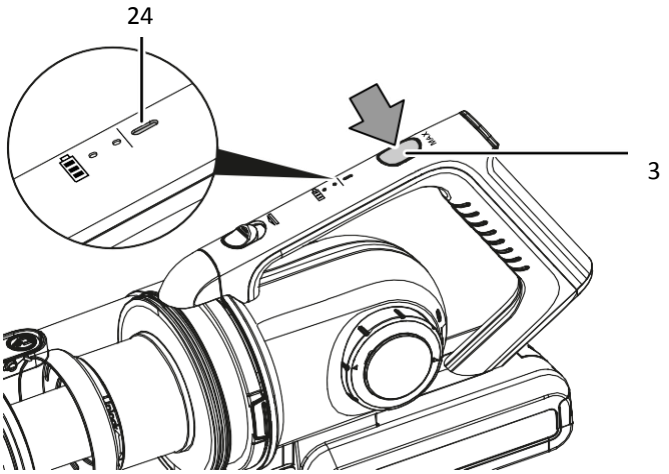

   ⇨ Padidėja siurbimo galia ir užsidega LED ekranas (24).
2. Norėdami išjungti MAX siurbimo lygį (3), dar kartą paspauskite valdymo mygtuką MAX siurbimo lygis (3).
   ⇨ ei MAX išsiurbimo lygis (3) yra išjungtas, šviesos diodų ekranas (24) užgęsta.

Prietaiso išjungimas

1. Įrenginio išjungimui paspauskite įjungimo / išjungimo jungiklį (4).
   ⇨ Veikimo valdymo lemputė / akumuliatoriaus įkrovos lygio indikatorius (2) nebedega.
   ⇨ Prietaisas išjungtas.

Prietaiso pilnas išjungimas

- Išjunkite įrenginį.
- Laikydami už elektros tinklo kištuko ištraukite įkroviklio maitinimo laidą iš maitinimo lizdo.
- Išvalykite prietaisą pagal skyrių „Techninė priežiūra“.
- Laikykite prietaisą pagal reikalavimus, pateiktus skyriuje “Saugojimas”.

Klaidos ir gedimai

Gamybos metu kelis kartus buvo patikrinta, ar prietaisas veikia tinkamai. Jei vis dėlto atsiranda sutrikimų, patikrinkite įrenginį pagal šį sąrašą.

Trikčių šalinimo užduotys, kurioms esant reikia atidaryti korpusą, gali atlikti tik įgaliotas speciali elektros įmonė arba „Trotec“.

Pirmojo naudojimo metu sklinda lengvi dūmai ar kvapas

- Tai nėra gedimas. Šie reiškiniai išnyksta po trumpo veikimo laiko.

Akumuliatorius neįsikrauna

- Patikrinkite, ar prietaisas tinkamai prijungtas prie įkroviklio ir ar įkroviklis tinkamai prijungtas prie maitinimo šaltinio.
- Patikrinkite maitinimo jungtį.
- Patikrinkite, ar nepažeistas maitinimo laidas ir maitinimo kištukas.
- Patikrinkite saugiklį (namuose).
- Patikrinkite, ar įkroviklis nėra pažeistas. Jei įkroviklis sugadintas, jo ne naudokite. Susisiekite su „Trotec“ klientų aptarnavimo skyriumi.
- Patikrinkite, ar įkroviklio jungtyje nėra nešvarumų. Pašalinkite visus nešvarumus.
- Gali būti sugedęs akumuliatorius. Susisiekite su „Trotec“ klientų aptarnavimo skyriumi.

Įrenginys įkaista

- Norint išvengti variklio perkaitimo, ventiliacijos angos turi būti laisvos.
- Reguliariai tikrinkite oro išleidimo filtrus ir saugokite juos nuo nešvarumų. Užblokuoti oro išleidimo filtrai gali sukelti variklio perkaitinimą.
- Patikrinkite, ar įrenginyje nėra užsikimšimų, ar dideli daiktai neužblokavo siurbimo antgalių ar surinkimo indo. Nutrūkęs oro srautas gali sukelti variklio perkaitimą. Pašalinkite galimus užsikimšimus ir nesiurbkite jokių didelių daiktų.

Informacija

Prieš vėl įjungdami prietaisą palaukite mažiausiai 10 minučių.

Prietaisas nepasileidžia

- Akumuliatoriaus energija gali būti per maža. Įkraukite akumuliatorių.
- Patikrinkite, ar įkroviklyje ir įkrovimo lizde nėra nešvarumų. Pašalinkite visus nešvarumus.
- Patikrinkite, ar įkroviklis prijungtas. Jei įkroviklis prijungtas, prietaisas nebus paleistas.

Mažas siurbimo pajėgumas

- Patikrinkite, ar įrenginyje nėra užsikimšimų, dideli daiktai gali užblokuoti siurbimo antgalius ar surinkimo indą. Pašalinkite galimus užsikimšimus. Saugokitės aštrių daiktų, nes jie gali sužeisti.
- Patikrinkite, ar yra ciklono įrenginys ir HEPA filtras. Išvalykite ciklono bloką ir HEPA filtrą, kaip aprašyta skyriuje „Valymas“.
- Patikrinkite šepetėlio volelį, esantį ant grindų antgalio, plaukai ir nešvarumai gali apsivynioti aplink šepečio volelį ir jį blokuos. Išimkite ir nuvalykite šepetėlio volelį, kaip aprašyta skyriuje „Valymas“.

Informacija

Prieš vėl įjungdami prietaisą palaukite mažiausiai 10 minučių.

Pastaba

Po priežiūros ir remonto darbų palaukite mažiausiai 3 minutes. Tik tada vėl įjunkite įrenginį.

Ar atlikus šiuos patikrinimus, jūsų įrenginys vis tiek neveikia tinkamai?

Susisiekite su klientų aptarnavimo tarnyba. Jei reikia, pristatykite prietaisą į įgaliotą specializuotą elektros įmonę arba į „Trotec“ remontui.

Priežiūra

Veiksmai, kuriuos būtina atlikti prieš pradedant techninę priežiūrą

Įspėjimas dėl elektros įtampos

- Nelieskite maitinimo tinklo kištuko drėgnomis ar šlapiomis rankomis.
- Išjunkite prietaisą.
- Ištraukite maitinimo laidą iš elektros lizdo laikydami jį už tinklo kištuko.
- Leiskite prietaisui visiškai atvėsti.

Įspėjimas dėl elektros įtampos

Priežiūros užduotys, kurias atliekant reikia atidaryti korpusą, gali atlikti tik įgaliotosios įmonės arba Trotec.

Pastabos priežiūrai

Valymas

Prietaisą reikia išvalyti prieš ir po kiekvieno naudojimo.

Pastaba

Po valymo prietaiso nereikia sutepti.

Įspėjimas dėl elektros įtampos

Dėl skysčių įsiskverbimo į korpusą yra trumpojo jungimo pavojus!
Nemerkite prietaiso ir jo priedų į vandenį.
Įsitikinkite, kad į korpusą nepatenka vandens ar kitų skysčių.

- Prietaisą valykite minkštu, drėgnu ir nepūkuotu audiniu. Įsitikinkite, kad į korpusą nepatenka drėgmė. Saugokite elektrinius komponentus nuo drėgmės. Šluostei sudrėkinti nenaudokite jokių agresyvių valymo priemonių, tokių kaip purškikliai, tirpikliai, alkoholio pagrindo ar abrazyviniai valikliai.
- Nusausinkite prietaisą minkšta, nepūkuota šluoste.
- Prietaiso ir įkroviklio jungiamuosius gnybtus laikykite švarius.
- Siekiant išvengti variklio perkaitimo, saugokite ventiliacijos angas nuo dulkių.

Surinkimo indo ištuštinimas

Surinktoms nešvarumų dalelėms pasiekus MAX žymėjimą (26), ištuštinkite surinkimo indą. Kad būtų lengviau ištuštinti konteinerį, reikia nuimti galimai pritvirtintą antgalį arba prailginimo vamzdį.

Norėdami ištuštinti surinkimo talpyklą, atlikite šiuos veiksmus:

✓ Išjunkite prietaisą.

1. Laikykite prietaisą taip, kad surinkimo indas (15) būtų nukreiptas žemyn.
2. Norėdami atidaryti surinkimo indo apatinį atvartą (25), paspauskite surinkimo indo atvarto atleidimo mygtuką (16).

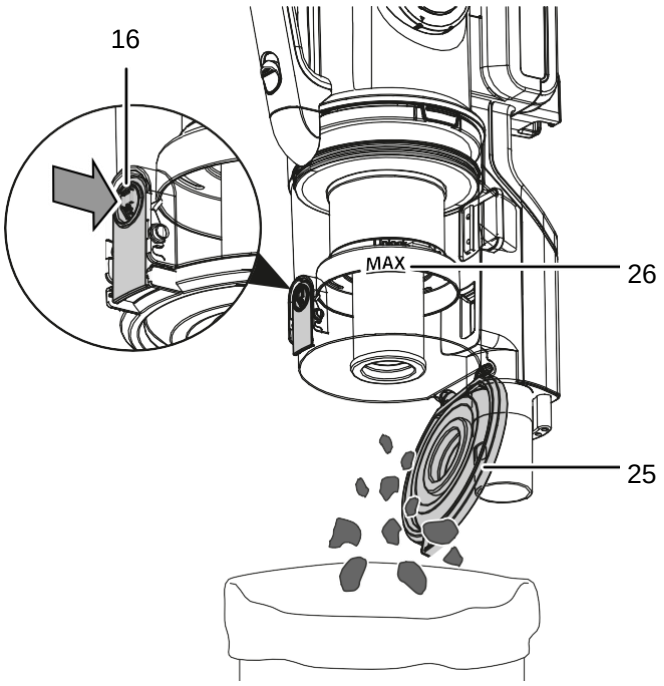

3. Ištuštinkite surinkimo indą (15) ir rankiniu būdu uždarykite atvartą, kol jis saugiai ir tinkamai užsifiksuos.

Informacija

Ištuštinkite surinkimo indą (15) ir kad nesumažėtų prietaiso efektyvumas ir išvengtumėte variklio perkrovos po kiekvieno naudojimo išvalykite ciklono bloką (27) ir HEPA filtrą (28).

Surinkimo indo ir ciklono bloko valymas

Norėdami išvalyti ciklono bloką (27) ir surinkimo indą, atlikite šiuos veiksmus (15):

✓ Išjunkite prietaisą.

1. Išimkite ciklono bloką (27) iš surinkimo indo (15).

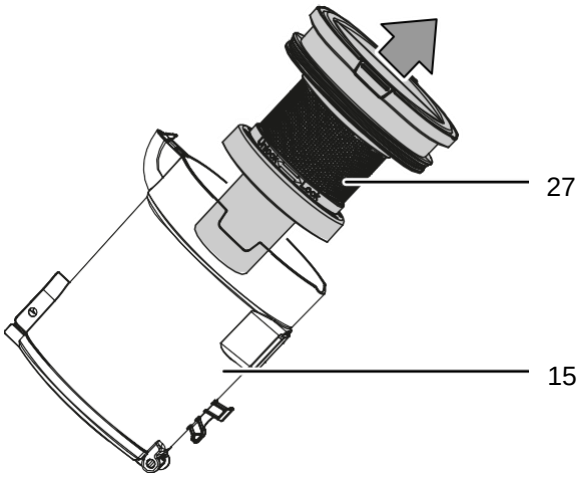

2. HEPA filtrą (28) ištraukite iš ciklono bloko (27).

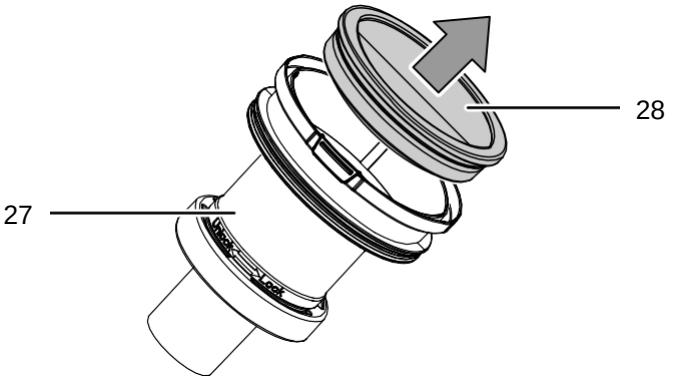

3. Išmontuokite apatinę ciklono bloko dalį (27), pasukdami ją į ATRAKINIMO pusę.

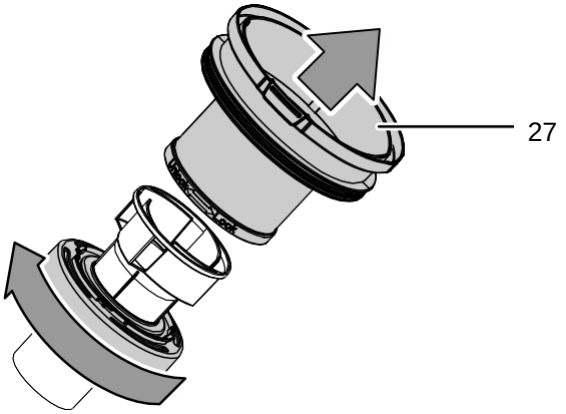

4. Pašalinkite stambius nešvarumus iš visų komponentu, praskalaukite surinkimo indą (15) ir ciklono bloko dalis (27) šaltu vandeniu. Leiskite visoms dalims išdžiūti ore. Būtinai įsitikinkite, kad HEPA filtras (28) nesušlapo. Jį valyti galima tik sausoje būsenoje.

Prieš paleidžiant, ciklono bloką (27) reikia surinkti iš naujo ir įdėti į surinkimo talpyklą (15). Norėdami tai padaryti, atlikite šiuos veiksmus:

1. Sumontuokite ciklono bloką (27) dar kartą sujungdami abi dalis ir pasukdami apatinę ciklono bloko dalį „LOCK/UŽRAKINIMO“ kryptimi.
2. Įdėkite HEPA filtrą (28) į sausą ciklono įrenginį (27).
3. Įdėkite ciklono mazgą į surinkimo indą (15).
4. Vėl pritvirtinkite surinkimo talpyklą (15) prie prietaiso, pirmiausia įstumdami surinkimo talpyklos (15) jungiamąją kilpą (29) į korpuso įdubą, o tada leiskite surinkimo indui (15) užsifiksuoti savo vietoje.

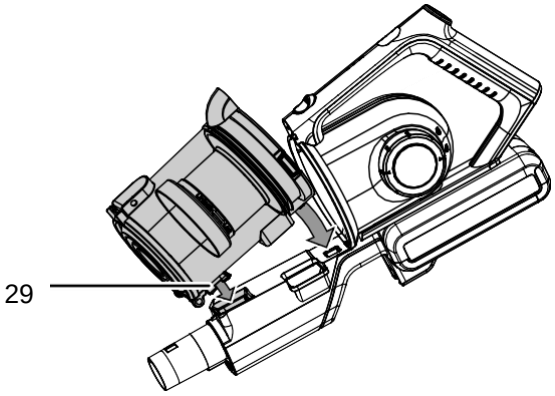

Oro išleidimo filtrų valymas

Reguliariai tikrinkite du oro išleidimo filtrus (7) ir pašalinkite iš jų stambius nešvarumus ir nešvarumų nuosėdas.

✓ Išjunkite prietaisą.

1. Nuimkite dangtelius (30) iš abiejų oro išleidimo filtrų (7) pusių, pasukdami juos prieš laikrodžio rodyklę ir nuimdami.

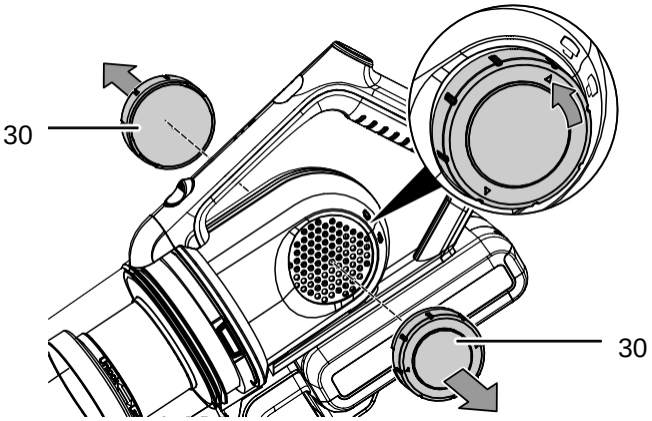

2. Nuimkite dangtelius nuo oro išleidimo filtrų (7).

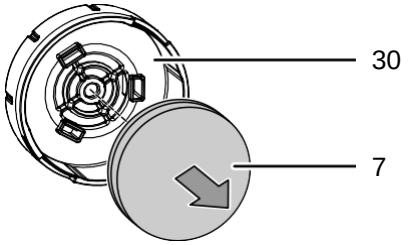

3. Pašalinkite stambias dulkių ir nešvarumų nuosėdas ir praskalaukite oro išleidimo filtrus (7) švariu vandeniu. Atkreipkite dėmesį, kad po to oro išleidimo filtrai turi džiūti 24 valandas.
4. Vėl įdėkite švaraus ir sauso oro išleidimo filtrus (7) į du dangčius.
5. Sumontuokite dviejų oro išleidimo filtrų dangčius (30), įstatydami juos į variklio korpusą (6) ir sukdami pagal laikrodžio rodyklę, kol jie garsiai užsifiksuos.

Reguliariai tikrinkite du oro išleidimo filtrus (7) ir pašalinkite iš jų stambius nešvarumus ir nešvarumų nuosėdas.

Elektrinio grindų antgalio valymas

Lengvesniam grindų antgalio valymui galima nuimti elektrinio grindų antgalio (10) šepečio volelį (33). Norėdami tai padaryti, atlikite šiuos veiksmus:

✓ Grindų antgalis nėra pritvirtintas prie dulkių siurblio.

1. Apatinėje elektrinių grindų antgalio (10) pusėje atidarykite sklęstį (31), šiek tiek paspausdami fiksatoriaus (32) liežuvėlį.
2. Atidarykite fiksatorių (31) ir nuimkite.

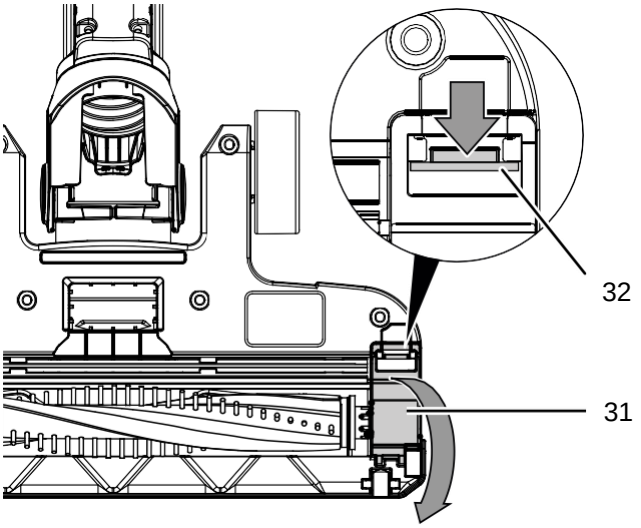

3. Išimkite šepetėlio volelį (33) ir rankiniu būdu pašalinkite nešvarumus. Atkreipkite dėmesį, kad šepečio volelį (33) valyti galima tik kai jis yra sausas.

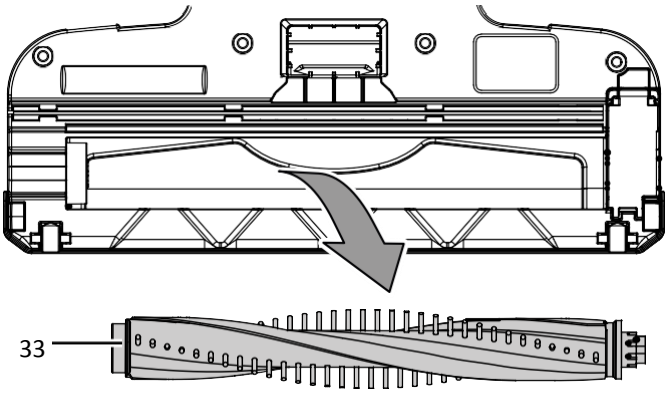

4. Vėl įstatykite švarų šepetėlio volelį (33). Tai atlikdami, pradėkite nuo priešingos skląsčio tvirtinimo pusės.
5. Įstumkite fiksatorių (31) ir vėl uždarykite, kol jis garsiai užsifiksuos.

Išmontavimas

Akumuliatoriaus išėmimas ir šalinimas

1. Pilnai iškraukite akumuliatorių, leisdami prietaisui veikti tol, kol variklis sustos.
2. Atsukite 3 akumuliatoriaus dėklo varžtus (34).
3. Atidarykite akumuliatoriaus dėklą (34).
4. **A versija (be kištukinio sujungimo).** Laikykite akumuliatorių (35) ir replėmis atjunkite laidus. Norint išvengti trumpojo jungimo, izoliuokite laisvus akumuliatoriaus laido galus.
   B versija (su kištuko jungtimi). Laikykite akumuliatorių (35) ir atjunkite laidų kištukines jungtis.

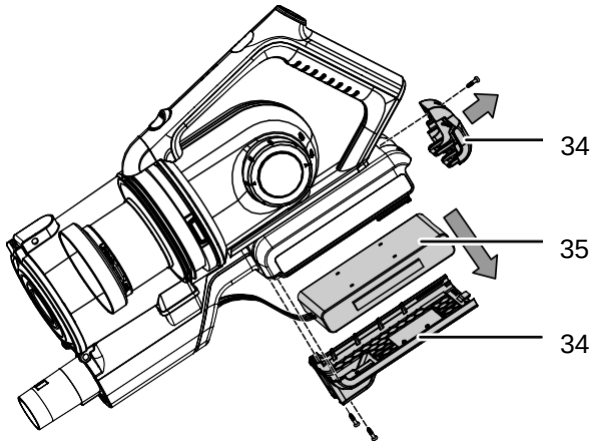

5. Pašalinkite akumuliatorių ir prietaisą, kaip aprašyta skyriuje „Šalinimas“.

Šalinimas

Piktograma su perbraukta šiukšliadėže ant elektrinės ar elektroninės įrangos atliekų nurodo, kad pasibaigus šios įrangos darbo laikui negalima jos šalinti kartu su buitinėmis atliekomis. Savo rajone rasite surinkimo taškų, kuriuose nemokamai surenkama elektros ir elektroninė įranga. Adresus galite rasti savo savivaldybėje ar vietos administracijoje. Norėdami sužinoti daugiau apie mūsų pateiktas įrangos grąžinimo galimybes, apsilankykite mūsų svetainėje https://de.trotec.com/shop/.

Atskiru elektros ir elektroninės įrangos atliekų surinkimu siekiama sudaryti galimybes pakartotinai naudoti, perdirbti ir kitaip panaudoti panaudotą įrangą, taip pat užkirsti kelią neigiamam aplinkos poveikiui ir žmonių sveikatai, kurį sukelia prietaisuose esančių pavojingų medžiagų, šalinimas.

Europos Sąjungoje baterijos ir akumuliatoriai neturi būti laikomi buitinėmis atliekomis, tačiau jie turi būti tvarkomi profesionaliai pagal 2006 m. Rugsėjo 6 d. Europos Parlamento ir Tarybos direktyvą 2006/66 / EB dėl baterijų ir akumuliatorių. Baterijas ir akumuliatorius išmeskite pagal atitinkamus teisinius reikalavimus.