IR 2010 / IR 3010

LT

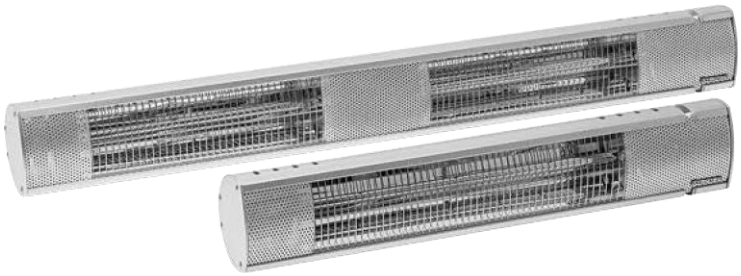

NAUDOJIMO INSTRUKCIJA

HALOGENINIS INFRARAUDONŲJŲ SPINDULIŲ ŠILDYTUVAS

TROTEC

TRT-BA-IR2010/IR3010-TC2017-38-001-EN

Turinys

Su naudojimo instrukcija susijusios pastabos 2

Sauga 2

Informacija apie įrenginį 4

Transportavimas ir saugojimas 5

Surinkimas ir montavimas 6

Darbas 9

Klaidos ir gedimai 10

Priežiūra 10

Techninis priedas 11

Šalinimas.....11

Su naudojimo instrukcija susijusios pastabos

Simboliai

Įspėjimas apie elektros įtampą
Šis simbolis rodo pavojų žmonių gyvybei ir sveikatai dėl elektros įtampos.

Įspėjimas apie karštus paviršius
Šis simbolis rodo pavojų žmonių gyvybei ir sveikatai dėl karšto paviršiaus.

Įspėjimas
Šis signalinis žodis nurodo vidutinį pavojaus lygį, kurio neišvengus galima sunkiai susižeisti ar ištikti mirtis.

Atsargiai
Šis signalinis žodis rodo mažos rizikos laipsnį, kurio neišvengus, galimas lengvas ar vidutinis sužalojimas.

Pastaba
Šis signalinis žodis nurodo svarbią informaciją (pvz., materialinę žalą), tačiau nenurodo pavojaus.

Informacija
Šiuo simboliu pažymėta informacija padeda greitai ir saugiai atlikti užduotis.

Naudojimo instrukcijos laikymasis
Šiuo simboliu pažymėta informacija rodo, kad būtina laikytis naudojimo instrukcijos.

Sauga

Prieš pradėdami naudoti ar naudodamiesi prietaisu, atidžiai perskaitykite šią instrukciją. Visada laikykite ją netoli prietaiso ar jo naudojimo vietos!

Įspėjimas

Perskaitykite visus saugos įspėjimus ir instrukcijas. Įspėjimų ir instrukcijų nesilaikymas gali sukelti elektros smūgį, gaisrą ir / arba sunkius sužeidimus. Išsaugokite visus įspėjimus ir instrukcijas naudojimui ateityje.

Šį prietaisą gali naudoti vaikai nuo 8 metų ir vyresni bei asmenys su ribotomis fizinėmis, jutimo ar psichinėmis galimybėmis arba neturintys patirties ir žinių, jei jie yra prižiūrimi ar jiems suteikti nurodymai, kaip saugiai naudoti prietaisą ir jie supranta galimus pavojus.

Vaikai neturi žaisti su prietaisu. Vaikai be priežiūros negali valyti ir prižiūrėti prietaiso.

Įspėjimas

Jaunesni nei 3 metų vaikai turėtų būti atokiai nuo prietaiso, nebent jie būtų nuolat prižiūrimi.

3 metų ir jaunesni nei 8 metų vaikai gali įjungti / išjungti prietaisą tik tuo atveju, jei jis buvo pastatytas arba sumontuotas įprastoje darbo vietoje ir jie yra prižiūrimi ar nurodyta, kaip saugiai naudotis prietaisu, ir jie supranta susijusius pavojus.

Vaikai nuo 3 metų ir jaunesni nei 8 metų neturi įjungti, reguliuoti ir valyti prietaisą ar atlikti techninės priežiūros.

Įspėjimas

Nenaudokite prietaiso mažose patalpose, jei yra asmenų, kurie negali savarankiškai išeiti iš kambario ir kurie nėra nuolat prižiūrimi.

- Nenaudokite ir nemontuokite prietaiso sprogioje aplinkoje.
- Nenaudokite prietaiso agresyvioje aplinkoje.
- Po drėgno valymo leiskite prietaisui išdžiūti. Nenaudokite šlapio prietaiso.
- Nenaudokite prietaiso drėgnomis ar šlapiomis rankomis.
- Saugokite prietaisą nuo tiesioginio vandens srauto.
- Niekada nekiškite daiktų ar galūnių į prietaisą.
- Prietaiso veikimo metu neuždenkite ir neneškite jo.
- Šis prietaisas nėra žaislas! Laikykite jį atokiau nuo vaikų ir gyvūnų. Veikiančio prietaiso nepalikite be priežiūros.
- Prieš kiekvieną prietaiso naudojimą patikrinkite, ar prieduose ir jungčių dalyse nėra galimų pažeidimų. Nenaudokite sugedusių prietaisų ar jų dalių.
- Įsitikinkite, kad visi prietaiso išorėje esantys elektros kabeliai yra apsaugoti nuo pažeidimų (pvz., kuriuos sukelia gyvūnai). Niekada nenaudokite prietaiso su pažeistais elektros laidais arba maitinimo jungtimi!
- Elektros jungtis turi atitikti specifikacijas, pateiktas Techninių duomenų skyriuje.
- Įkiškite prietaiso kištuką į tinkamai pritvirtintą elektros lizdą.
- Rinkdamiesi maitinimo laido prailgintuvus, atsižvelkite į įrenginio maitinimo įvestį, laido ilgį ir numatomą naudojimą. Prailginimo laidus pilnai išvyniokite. Venkite elektros perkrovos.
- Prieš atlikdami įrenginio priežiūros ar taisymo darbus, tinklo kištuką ištraukite iš lizdo, laikydami jį už kištuko.
- Prietaiso nenaudojant, išjunkite įrenginį ir atjunkite maitinimo laidą nuo elektros tinklo..
- Aptikę maitinimo kištuko ar maitinimo laido pažeidimus, jokiu būdu nenaudokite prietaiso. Jei maitinimo laidas yra pažeistas, siekiant išvengti pavojaus, jį turi pakeisti gamintojas, jo aptarnavimo agentas ar panašią kvalifikaciją turintys asmenys.
  Sugedę maitinimo kabeliai kelia rimtą pavojų sveikatai!!
- Įrengdami prietaisą, laikykitės minimalių atstumų nuo sienų ir kitų objektų, taip pat laikymo ir eksploatavimo sąlygų, nurodytų skyriuje „Techniniai duomenys“.
- Nenaudokite prietaiso arti užuolaidų.
- Eksploatacijos metu prietaiso negalima transportuoti.
- Prieš transportuodami ir (arba) atlikdami techninės priežiūros darbus, leiskite prietaisui atvėsti.
- Nenaudokite šio prietaiso šalia vonių, dušo padėklų, baseinų ar kitų vandens rezervuarų. Elektros smūgio pavojus!
- Prietaiso negalima montuoti tiesiai po sieniniu elektros lizdu.
- Prietaisas turi būti nustatytas taip, kad vonioje ar duše esantis asmuo negalėtų paliesti jungiklių ir valdiklių.

Paskirtis

Įrenginį IR 2010 / IR 3010 naudokite paviršių šildymui tose lauko vietose, kuriose yra įrengtas/neįrengtas stogas.

Numatytą naudojimą sudaro:

- šildomieji paviršiai
  - sandėliavimo patalpose,
  - statybose,
  - konteineriuose,
  - maitinimo srityje,
  - prekybos mugėse ir renginiuose,
  - lauko teritorijose (pvz., terasose).

Pastaba

Naudokite apsauginį saugiklį (apsaugos nuo viršsrovio įtaisą) arba C tipo pertraukiklį.

Netinkamas naudojimas

Prietaisas nėra skirtas naudoti pramoniniais tikslais.

- Nedėkite ant prietaiso jokių daiktų, pvz., drabužių.
- Nenaudokite prietaiso šildymui transporto priemonėse.
- Nenaudokite šio prietaiso šalia degalų, tirpiklių, lakų ar kitų lengvai užsidegančių garų ar patalpose, kuriose laikomos šios medžiagos.
- Prietaisas negali būti naudojamas kaip kūdikių / vaikų ar gyvūnų šildymo prietaisas.
- Prietaiso negalima montuoti dušo kabinoje arba tiesiai virš vonios.
- Prietaiso negalima naudoti šalia baseinų.
- Nenaudokite šio prietaiso arti kriauklių, vonių ar kitų vandens rezervuarų.
- Niekada nemerkite prietaiso į vandenį.
- Prietaiso negalima tvirtinti prie lubų.
- Draudžiama atlikti bet kokius veiksmus, išskyrus aprašytuosius šiame vadove. Šių reikalavimų nesilaikymas pašalina visus ieškinius dėl atsakomybės ir garantija nebegalioja.

Bet kokie neteisėti prietaiso pakeitimai, modifikacijos ar perdirbimai yra draudžiami.

Personalo kvalifikacija

Žmonės, kurie naudojasi šiuo įrenginiu, privalo:

• žinoti apie pavojus, kylančius dirbant su elektriniais prietaisais drėgnose vietose;

- būti perskaitę ir supratę naudojimo vadovą, ypač skyrių „Sauga“.

Techninės priežiūros darbus, dėl kurių reikia atidaryti korpusą, gali atlikti tik specializuotos elektros įmonės arba „Trotec“.

Ant prietaiso esantys simboliai

Simboliai	Reikšmė
	Šis ant prietaiso esantis simbolis rodo, kad daiktus (tokius kaip rankšluosčiai, drabužiai ir pan.) dėti virš prietaiso ar tiesiai prieš jį draudžiama. Norint išvengti perkaitimo ir gaisro pavojaus, šildytuvo negalima uždengti.

Liekamoji rizika

Įspėjimas apie elektros įtampą
Darbą su elektros komponentais gali atlikti tik įgaliotoji įmonė!

Įspėjimas apie elektros įtampą
Prieš tvarkant prietaisą, ištraukite kištuką iš rozetės! Maitinimo laidą ištraukite iš elektros tinklo lizdo laikydami jį už kištuko.

Įspėjimas apie karštą paviršių
Kai kurios šio gaminio dalys gali labai įkaisti ir sukelti nudegimus. Ypatingas dėmesys turi būti skiriamas ten, kur yra vaikai ir pažeidžiami žmonės!

Įspėjimas
Neprofesionalių asmenų ar netinkamas prietaiso naudojimas gali kelti pavojų! Stebėkite personalo kvalifikaciją!

Įspėjimas
Prietaisas nėra žaislas ir jis nėra tinkamas vaikams.

Įspėjimas
Uždusimo rizika!
Nepalikite pakuotės ant žemės. Vaikai gali ją panaudoti kaip pavojingą žaislą.

Įspėjimas
Netinkamai sumontavus kyla gaisro pavojus. Nestatykite prietaiso ant degios žemės. Nestatykite prietaiso ant didelės krūvos kilimų.

Įspėjimas
Sužalojimo rizika dėl infraraudonosios spinduliuotės! Nebūkite per ilgai arti prietaiso. Nežiūrėkite tiesiai į prietaisą per ilgai. Laikykitės minimalių atstumų.

Įspėjimas
Norint išvengti perkaitimo ir gaisro pavojaus, šildytuvo negalima uždengti.

Įspėjimas
Dėl didelių nešvarumų dalelių ant kaitinimo strypų prietaisas gali perkaisti. Gaisro pavojus!
Prieš įjungdami prietaisą, pašalinkite dideles nešvarumų daleles iš kaitinimo strypų kaip aprašyta skyriuje „Priežiūra“.

Elgesys avarijos atveju

1. Išjunkite įrenginį.
2. Avarijos atveju atjunkite prietaisą nuo maitinimo šaltinio. Maitinimo laidą ištraukite iš elektros tinklo lizdo laikydami jį už kištuko.
3. Sugedusio įrenginio nejunkite į tinklą.

Informacija apie prietaisą

Prietaiso aprašymas

Pastaba
Naudokite apsauginį saugiklį (apsaugos nuo viršsrovio įtaisą) arba C tipo pertraukiklį.

Greitai momentinei šilumai generuoti naudojamas prietaisas IR 2010 / IR 3010.

Prietaisas pagrįstas funkciniu šilumos generavimo infraraudonaisiais spinduliais principu. Asmenys ar daiktai yra šildomi tiesiogiai.

- tinka naudoti lauke;
- IP65 apsaugos tipas - profesionalus vandens srovei atsparus prietaisas, atsparus dulkėms ir lietui iš visų pusių;
- „IR 2010“ turi aukštos kokybės mažo atspindžio trumpųjų bangų infraraudonųjų spindulių vamzdį, suteikiantį daugiau šilumos, mažesnį ryškumą ir ilgą tarnavimo laiką;
- „IR 3010“ turi du aukštos kokybės mažo atspindžio trumpųjų bangų infraraudonųjų spindulių vamzdelius, suteikiančiais daugiau šilumos, mažesnį ryškumą ir ilgą tarnavimo laiką;
- sumažinus 80%, apytiksliai 6 000 darbo valandų;
- tinka tik montavimui prie sienos;
- reguliuojamas kampas;
- nėra dulkių cirkuliacijos (tinka alergiškiems žmonėms)

Prietaiso vaizdas

IR 2010

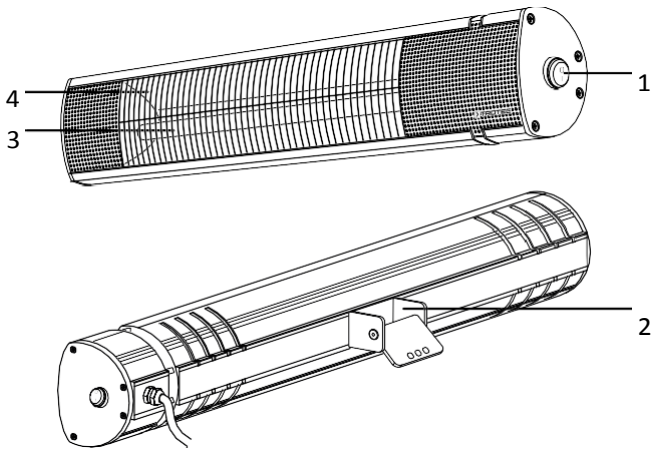

IR 3010

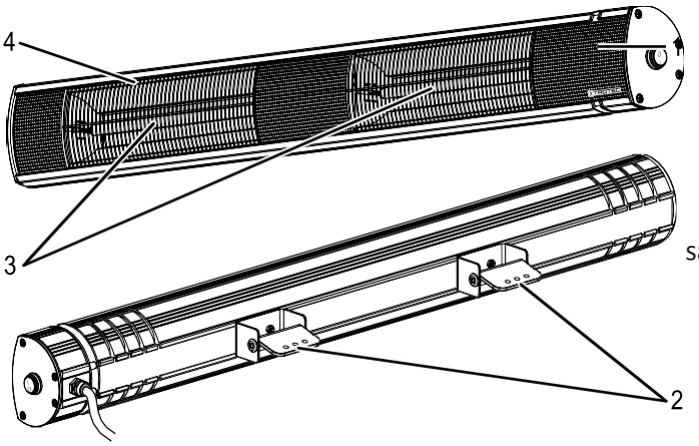

Nr.	Paskirtis
1	Įjungimo / išjungimo jungiklis
2	Sieninis laikiklis su reguliuojamu pasvirimo kampu
3	Šildymo strypas
4	Grotelės

Transportavimas ir saugojimas

Pastaba

Netinkamas prietaiso laikymas ir transportavimas gali jį sugadinti.

Atkreipkite dėmesį į informaciją apie prietaiso transportavimą ir saugojimą.

Transportavimas

Prieš transportuodami prietaisą, atkreipkite dėmesį į šiuos dalykus:

- Išjunkite įrenginį.
- Ištraukite maitinimo laidą iš elektros lizdo, laikydami jį už kištuko.
- Netraukite įrenginio už maitinimo laido
- Leiskite prietaisui pakankamai atvėsti.

Saugojimas

Prieš sandėliuodami įrenginį, atlikite šiuos veiksmus:

- Ištraukite maitinimo laidą iš maitinimo lizdo laikydami už tinklo kištuko.
- Leiskite prietaisui pakankamai atvėsti.

Nenaudojant prietaiso, jis turi būti laikomas šiomis sąlygomis:

- sausoje ir apsaugotoje nuo šalčio ir karščio vietoje;
- vertikalioje, apsaugotoje nuo dulkių ir tiesioginių saulės spindulių padėtyje;
- jei reikia, uždenkite danga, apsaugančia nuo invazinių dulkių;
- Ant prietaiso viršaus neturi būti uždėta jokių kitų prietaisų ar daiktų, kad jie nebūtų pažeisti.

Surinkimas ir montavimas

Pristatymo apimtis

IR 2010

- 1 įrenginys
- 1 tvirtinimo laikiklis
- 2 sparnuotosios veržlės
- 3 varžtai
- 2 tvirtinimo varžtai
- 3 sieniniai kištukai
- 1 SW 5 šešiakampis raktas
- 1 naudojimo instrukcija

IR 3010

- 1 įrenginys
- 2 tvirtinimo laikikliai
- 4 sparnuotosios veržlės
- 6 varžtai
- 4 tvirtinimo varžtai
- 6 sieniniai kištukai
- 1 SW 5 šešiakampis raktas
- 1 naudojimo instrukcija

Įrenginio išpakavimas

1. Atidarykite kartoninę dėžę ir išimkite prietaisą.
2. Pakuotę nuimkite pilnai.
3. Pilnai išsukite maitinimo laidą. Įsitikinkite, kad maitinimo laidas nepažeistas ir nepažeidėte jo atsukdami.

Surinkimas

Prietaisas tinka tik montuoti prie sienos. Laikykitės šių reikalavimų įrengdami kambaryje:

Įspėjimas
Gaisro pavojus dėl netinkamo montavimo! Nesilaikant reikalaujamų minimalių atstumų, kyla gaisro pavojus. Prietaisą reikia pastatyti mažiausiai 180 cm atstumu nuo grindų ir mažiausiai 50 cm atstumu nuo sienų ir kitų daiktų, pavyzdžiui, užuolaidų ar elektros lizdų.

Montavimas

Montuodami prietaisą, laikykitės minimalių atstumų nuo sienų ir kitų objektų, kaip aprašyta skyriuje „Techniniai duomenys“.

- Mažiausias atstumas nuo grindų turi būti 180 cm.
- Mažiausias atstumas nuo gretimų sienų ar kitų objektų turi būti 50 cm.
- Įrengdami vonios kambarius ar prausimosi patalpas, laikykitės nacionalinių saugos atstumų nuostatų.
- Nemontuokite prietaiso prie lubų ar tiesiai už durų.
- Niekada nemontuokite prietaiso taip, kad jis spinduliuotų tiesiai ant sienų ar kitų objektų.
- Įrenginį montuokite tik horizontaliai.

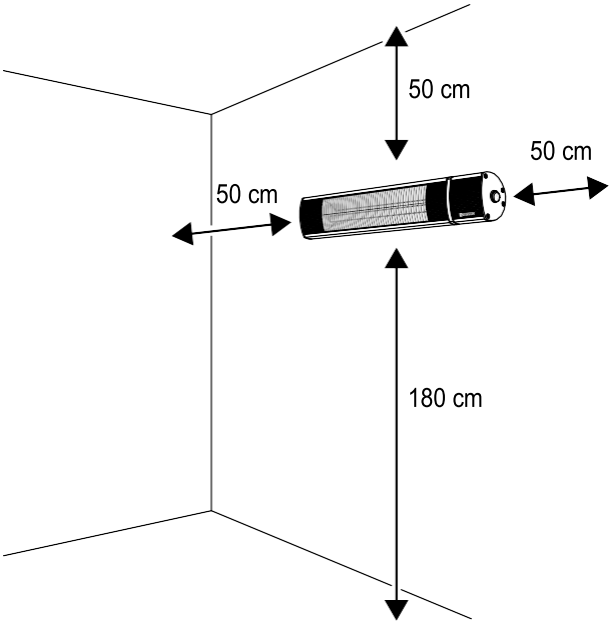

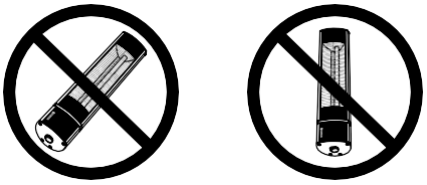

Montavimui reikia:

- pieštuko grėžimo skylėms žymėti;
- tinkamo grąžto;
- sienos kištukų, atitinkančių sienos struktūrą;
- atsuktuvo;
- gulsčiuko.

IR 2010

1. Ant sienos pažymėkite gręžimo skyles.

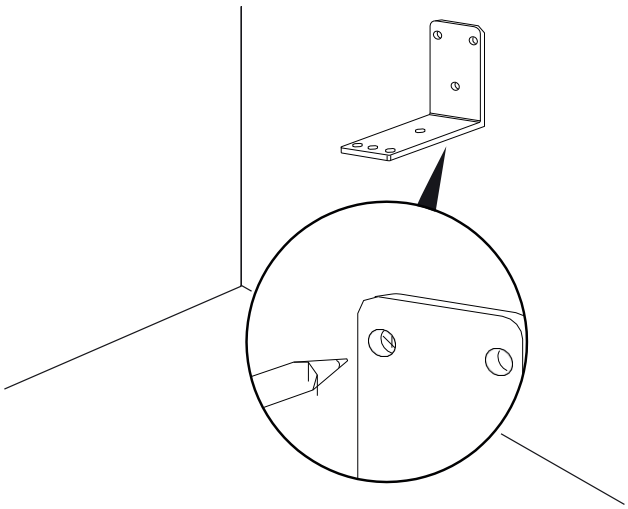

2. Skyles į sieną gręžkite pažymėtose vietose.
3. Į gręžimo angas įstatykite tinkamus kištukus.
4. Prisukite tvirtinimo laikiklį prie sienos.
5. Patikrinkite, ar tvirtai pritvirtintas laikiklis.
6. Prisukite prietaisą ant tvirtinimo laikiklio. Norėdami tai padaryti, tvirtinimo varžtais ir sparnuotomis veržlėmis pritvirtinkite sienos laikiklį prie tvirtinimo laikiklio.
7. Įsitikinkite, kad prietaisas tvirtai pritvirtintas.

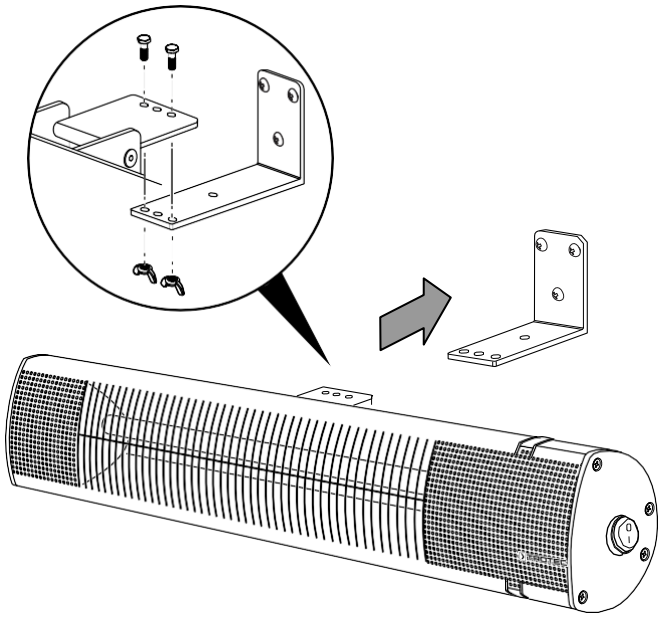

8. Pakreipkite prietaisą norimu kampu. Prietaisą galima pakreipti aukštyn ir žemyn 90 °. Pasvirimo kampui įtvirtinti naudokite šešiakampį veržliaraktį.

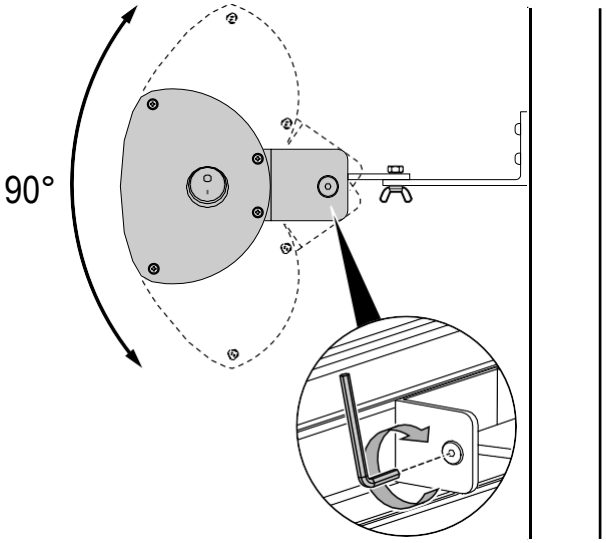

IR 3010

1. Ant sienos pažymėkite gręžimo skyles.

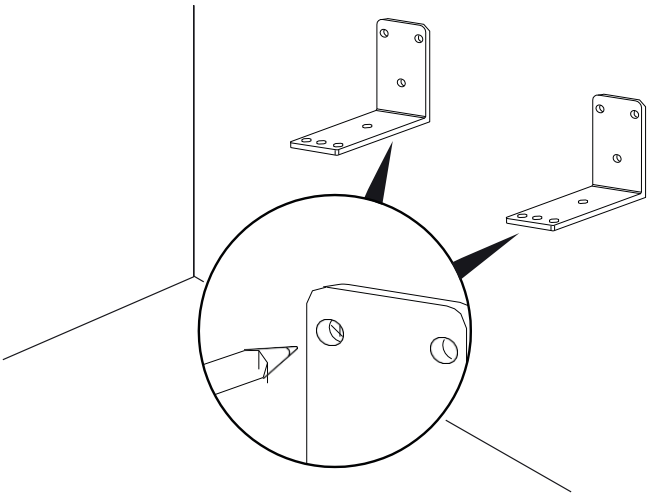

2. Skyles į sieną gręžkite pažymėtose vietose.
3. Į gręžimo angas įstatykite tinkamus kištukus.
4. Prisukite tvirtinimo laikiklius prie sienos.
5. Patikrinkite, ar tvirtai pritvirtinti laikikliai.
6. Prisukite prietaisą ant tvirtinimo laikiklių. Norėdami tai padaryti, tvirtinimo varžtais ir sparnuotomis veržlėmis pritvirtinkite sienos laikiklius prie tvirtinimo laikiklių.

7. Įsitikinkite, kad prietaisas tvirtai pritvirtintas.

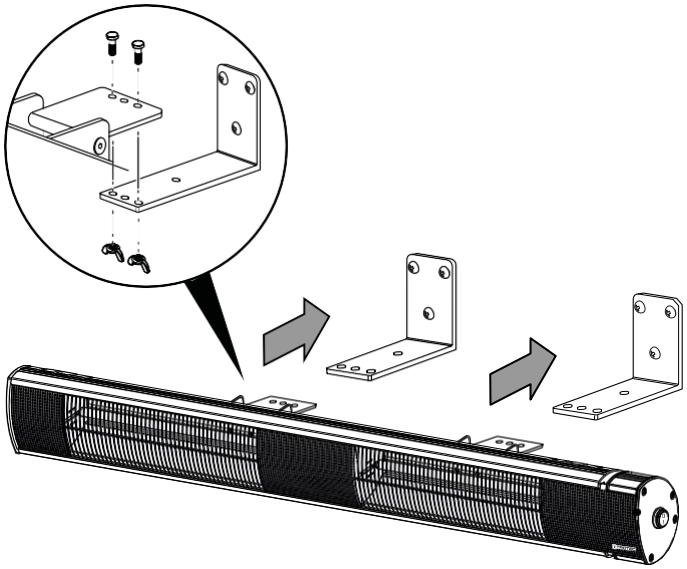

8. Pakreipkite prietaisą norimu kampu. Prietaisą galima pakreipti aukštyn ir žemyn 60 °. Naudokite šešiakampį veržliaraktį, pasvirimo kampui įtvirtinti.

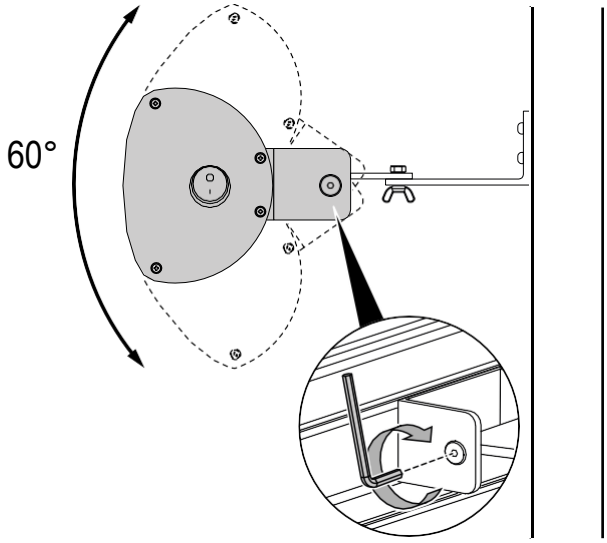

Paleidimas

Pastaba

Naudokite apsauginį saugiklį (apsaugos nuo viršsrovio įtaisą) arba C tipo pertraukiklį.

Pastaba

Įjungus prietaisą, laikinai gali atsirasti milisekundžių diapazono didžiausios srovės. Jei galia yra iki 3000 vatų, tai gali sukelti 16A-B kategorijos automatinių jungiklių suveikimą ir ilgainiui jų sugedimą. Jei reikia, pakeiskite saugiklius specializuotoje elektros įmonėje.

Informacija

Pirmą kartą paleidus prietaisą arba po ilgesnio jo nenaudojimo gali atsirasti kvapai.

- Prieš paleisdami prietaisą iš naujo, patikrinkite maitinimo laido būklę. Kilus abejonių dėl garso, susisiekite su klientų aptarnavimo tarnyba.
- Tiesdami maitinimo kabelį ar kitus elektros laidus, ypač statydami prietaisą kambario viduryje, stenkitės kad nesusidarytų kliūtys. Naudokite tiltelius kabeliams.
- Įsitikinkite, kad prailginimo kabeliai yra visiškai atsukti.
- Įsitikinkite, kad šalia nėra užuolaidų ar panašių daiktų.

Maitinimo kabelio prijungimas

- Įkiškite maitinimo kištuką į tinkamai pritvirtintą tinklo lizdą.
- Įsitikinkite, kad maitinimo laidas yra nukreiptas išilgai prietaiso galo. Niekada neveskite maitinimo laido išilgai prietaiso priekio!

Darbas

Pastaba

Naudokite apsauginį saugiklį (apsaugos nuo viršsrovio įtaisą) arba C tipo pertraukiklį.

Prietaiso įjungimas

Pilnai sumontavę įrenginį, kaip aprašyta skyriuje „Paleidimas“, galite jį įjungti.

1. Įjunkite įjungimo / išjungimo jungiklį (1) į padėtį I.
   ⇨ Prietaisas įjungtas.

Išjungimas

Įspėjimas apie elektros įtampą

• Nelieskite maitinimo tinklo kištuko drėgnomis ar šlapiomis rankomis.

Išjunkite prietaisą nustatydami įjungimo / išjungimo jungiklį (1) į 0 padėtį.

- Leiskite prietaisui visiškai atvėsti.
- Ištraukite maitinimo laidą iš elektros lizdo, laikydami jį už kištuko.
- Prietaisą nuvalykite pagal reikalavimus, pateiktus „Priežiūros“ skyriuje.
- Laikykite prietaisą taip, kaip aprašyta skyriuje „Saugojimas“.

Klaidos ir gedimai

Įspėjimas dėl elektros įtampos

Užduotis, kurias atliekant reikia atidaryti korpusą, gali atlikti tik įgaliotosios įmonės arba „Trotec“.

Gamybos metu kelis kartus buvo patikrinta, ar prietaisas veikia tinkamai. Jei vis dėlto atsiranda sutrikimų, patikrinkite įrenginį pagal šį sąrašą.

Prietaisas nepasileidžia

- Patikrinkite maitinimo jungtį.
- Patikrinkite, ar nesugadintas maitinimo laidas ir maitinimo kištukas.
- Patikrinkite saugiklį.
- Palaukite 10 minučių prieš paleisdami įrenginį iš naujo. Jei įrenginys nepasileidžia, elektrą turi patikrinti specializuotoje įmonėje arba „Trotec“.

Prietaisas neskleidžia šilumos:

- Šildymo strypas gali būti sugedęs. Sugedusią kaitinimo strypą turi pakeisti specializuota elektros įmonė.
- Patikrinkite įjungimo / išjungimo jungiklį. Jei įjungimo / išjungimo jungiklis nustatytas į 0 padėtį, prietaisas išjungtas..

Įjunkite prietaisą.

RCD ar kitas saugiklis suveikia

- Patikrinkite saugiklį. Norėdami sumažinti linijos apkrovą, išjunkite kitus įrenginius.
- Kreipkitės į specializuotą elektros įmonę.

Įjungimo metu prietaisas šiek tiek vibruoja ir tada nustoja vibruoti

- Nedidelis vibravimas įjungimo metu yra įprastas procesas. Jokių priemonių imtis nereikia.

Pastaba

Po priežiūros ir remonto darbų palaukite mažiausiai 3 minutes. Tik tada vėl įjunkite įrenginį.

Ar atlikus šiuos patikrinimus, jūsų įrenginys vis tiek neveikia tinkamai?

Susisiekite su klientų aptarnavimo tarnyba. Jei reikia, pristatykite prietaisą į įgaliotą specializuotą elektros įmonę arba į „Trotec“ remontui.

Priežiūra

Veiksmai, kuriuos būtina atlikti prieš pradedant techninę priežiūrą

Įspėjimas dėl elektros įtampos

- Nelieskite maitinimo tinklo kištuko drėgnomis ar šlapiomis rankomis.
- Išjunkite prietaisą.
- Ištraukite maitinimo laidą iš elektros lizdo laikydami jį už tinklo kištuko.
- Leiskite prietaisui visiškai atvėsti.

Įspėjimas dėl elektros įtampos

Užduotis, kurias atliekant reikia atidaryti korpusą, gali atlikti tik įgaliotosios įmonės arba Trotec.

Prietaiso valymas

Įspėjimas dėl elektros įtampos

Niekada nemerkite prietaiso į vandenį!

Įspėjimas apie karštą paviršių

Nelieskite reflektoriaus ar kaitinimo strypų plikomis rankomis.

Prietaisą valykite minkštu, drėgnu ir nepūkuotu audiniu. Įsitikinkite, kad į korpusą nepatenka drėgmės. Saugokite elektrinius komponentus nuo drėgmės. Šluostei sudrėkinti nenaudokite jokių agresyvių valymo priemonių, tokių kaip purškikliai, tirpikliai, alkoholio pagrindo ar abrazyviniai valikliai. Po valymo nuvalykite korpusą sausai.

Šildymo strypų nešvarumus šalinkite ilgu šepetėliu su minkštais šeriais.

Techninis priedas

Techniniai duomenys

Parametrai	Vertė	
Modelis	IR 2010	IR 3010
Šildymo galia	2000 W	3000 W
Maitinimo šaltinis	220–240 V ~ 50/60 Hz	220–240 V ~ 50/60 Hz
Kištuko tipas	CEE 7/7	CEE 7/7
Apsaugos klasė	IP65	IP65
Matmenys (gylis x plotis x aukštis)	165 x 595 x 105 mm	165 x 925 x 105 mm
Mažiausias atstumas iki sienų ir kitų objektų:		
viršuje	50 cm	50 cm
gale	180 cm	180 cm
šonuose	50 cm	50 cm
priekyje	50 cm	50 cm
Svoris	2 kg	2,5 kg

Pastaba

Naudokite apsauginį saugiklį (apsaugos nuo viršsrovio įtaisą) arba C tipo pertraukiklį.

Šalinimas

Piktograma su perbraukta šiukšliadėže ant elektrinės ar elektroninės įrangos atliekų nurodo, kad pasibaigus šios įrangos darbo laikui negalima jos šalinti kartu su buitinėmis atliekomis. Savo rajone rasite surinkimo taškų, kuriuose nemokamai surenkama elektros ir elektroninė įranga. Adresus galite rasti savo savivaldybėje ar vietos administracijoje. Norėdami sužinoti daugiau apie mūsų pateiktas įrangos grąžinimo galimybes, apsilankykite mūsų svetainėje www.trotec24.com .

Atskiru elektros ir elektroninės įrangos atliekų surinkimu siekiama sudaryti galimybes pakartotinai naudoti, perdirbti ir kitaip panaudoti panaudotą įrangą, taip pat užkirsti kelią neigiamam aplinkos poveikiui ir žmonių sveikatai, kurį sukelia prietaisuose esančių pavojingų medžiagų, šalinimas.