PAC 3500 SH / PAC 3000 X A+

LT

Naudojimo instrukcija
Oro kondicionierius

TROTEC

TRT-BA-PAC3500SH-PAC3000XA+-TC2019-14-004-EN

PASTABOS APIE NAUDOJIMO INSTRUKCIJĄ

Simboliai

Pavojus
Šis simbolis perspėja apie pavojų žmonių gyvybei ir sveikatai dėl itin degių dujų.

Pavojinga elektros srovė
Šis simbolis perspėja apie pavojų žmonių gyvybei ir sveikatai dėl elektros įtampos.

Pavojus
Šis perspėjamasis žodis nurodo pavojų, kurio rizikos lygis yra vidutinis. Jo neišvengus, galimi rimti sužeidimai ar netgi mirtis.

Perspėjimas
Šis perspėjamasis žodis nurodo pavojų, kurio rizikos lygis yra žemas. Jo neišvengus, galimi lengvi ar vidutinio lygio sužeidimai.

Pastaba
Perspėjamieji žodžiai nurodo svarbią informaciją (pvz., apie medžiagų sugadinimą), bet neperspėja apie pavojus.

Informacija
Žymi informaciją, kuri padeda greitai ir saugiai atlikti užduotis.

Vadovaukitės instrukcijomis
Žymi informaciją, kuri nurodo, jog reikia vadovautis šios naudojimo instrukcijos aprašymais.

Galiojančią naudojimo instrukcijos versiją ir ES atitikties deklaraciją galite parsisiųsti iš čia:

SAUGA

Atidžiai perskaitykite šias instrukcijas prieš pradėdami naudoti prietaisą. Naudojimo instrukciją laikykite netoli prietaiso ar jo naudojimo vietoje!

Pavojus
Perskaitykite visus saugos nurodymus ir visą instrukciją.
Nesilaikydami perspėjimų ir instrukcijų, galite sukelti elektros iškrovą, gaisrą ir / arba rimtus sužeidimus.

Išsaugokite visus įspėjimus ir instrukcijas ateičiai.

Šiuo prietaisu gali naudotis vyresni nei 8 metų vaikai ir asmenys su sutrikusiais fiziniais, jutiminiais ar protiniais gebėjimais, neturintys pakankamai patirties ar įgūdžių, nebent juos prižiūri atsakingi asmenys arba jie yra tinkamai informuoti apie saugų prietaiso naudojimą ir suvokia galimus pavojus. Vaikams draudžiama žaisti su prietaisu. Vaikai negali atlikti prietaiso priežiūros ir valymo darbų be atsakingo asmens priežiūros.

Nenaudokite prietaiso patalpose, kuriose yra sprogių medžiagų.
Nenaudokite prietaiso įelektrintoje aplinkoje.
Prietaisą pastatykite ant stabilaus paviršiaus vertikaliai.
Leiskite prietaisui išdžiūti po drėgno valymo. Nenaudokite prietaiso, kol jis yra drėgnas.
Nelieskite prietaiso šlapiomis ar drėgnomis rankomis.
Nestatykite prietaiso po tiesiogine vandens čiurkšle.
Niekuomet į prietaisą nekiškite jokių daiktų ar galūnių.
Veikiančio prietaiso neuždenkite ir netransportuokite.
Nesėdėkite ant prietaiso.
Šis prietaisas nėra žaislas! Laikykite jį vaikams ir gyvūnams nepasiekiamoje vietoje. Prietaiso veikimo metu nepalikite jo be priežiūros.
Prietaiso aksesuarus ir jungiamąsias dalis tikrinkite dėl galimų pažeidimų kiekvieną kartą prieš prietaiso naudojimą.
Niekuomet nenaudokite prietaiso, jeigu jis ar kuri nors jo detalė yra pažeista.

Užtikrinkite, jog visi elektros laidai, išeinantys iš prietaiso, yra tinkamai apsaugoti (pvz., nuo galimos gyvūnų padaromos žalos). Niekuomet nenaudokite prietaiso, jeigu jo elektros laidai arba elektros jungtys yra pažeisti!
Elektros jungtys turi atitikti skyriuje „Techniniai duomenys“ pateiktas specifikacijas.
Įjunkite pagrindinį kištuką į tinkamai apsaugotą rozetę.
Rinkdamiesi elektros laido prailginamuosius laidus, vadovaukitės pateiktais techniniais duomenimis. Prailginamąjį laidą pilnai ištieskite. Venkite elektros perkrovos.
Prieš atliekant prietaiso priežiūros ar remonto darbus, atjunkite elektros tiekimo laidą nuo elektros tinklo. Traukdami laidą, laikykite už kištuko.
Išjunkite prietaisą ir atjunkite elektros tiekimo laidą nuo elektros tinklo tuo metu, kai prietaisas neveikia.
Jokiomis aplinkybėmis nenaudokite prietaiso, jeigu aptinkate gedimus elektros tiekimo laide ar elektros tiekimo tinkle. Jeigu elektros tiekimo laidas yra pažeistas, jį turi pakeisti gamintojas, jo atstovas ar tinkamą kvalifikaciją turintis elektrikas, siekiant išvengti galimų pavojų. Pažeisti elektros laidai kelia rimtą riziką sveikatai!
Statydami prietaisą, laikykitės minimalių atstumų iki sienų ir kitų daiktų, o padėjus prietaisą saugoti – saugojimo ir naudojimo nurodymų, pateiktų „Techninių duomenų“ skyriuje.
Užtikrinkite, kad oro įtraukimo ir išleidimo angos nebūtų blokuojamos.
Nuo prietaiso nenuimkite jokių saugumo ženklų, lipdukų ar etikečių. Visus saugumo ženklus, lipdukus ir etiketes išlaikykite tinkamos būklės.
Prietaisą transportuokite tik vertikalioje pozicijoje. Jo kondensato talpa ir nuleidimo žarna turi būti tuščios.
Prieš transportuojant prietaisą ar padedant jį saugoti, susikaupusį kondensatą išleiskite. Negerkite kondensato! Tai pavojinga sveikatai!
Nedėkite į prietaiso nuotolinio valdymo pultelį įkraunamų baterijų.

Saugos įspėjimai apie prietaisus, kuriuos yra degaus aušinamojo skysčio
Prietaisą naudokite tik tokiose patalpose, kuriose ištekėjęs aušinamasis skystis nesikauptų.
Prietaisą naudokite tik tokiose patalpose, kuriose nebūtų degiųjų šaltinių (pvz., atviros liepsnos, aktyviųjų dujų prietaisų ar elektrinių šildytuvų).
Atkreipkite dėmesį, kad aušinamasis skystis yra bekvapis.
Prietaisą montuokite tik vadovaudamiesi vietinėmis montavimo taisyklėmis.
Laikykitės vietinių dujinių prietaisų montavimo taisyklių.
PAC 3500 SH prietaisą montuokite, naudokite ir saugokite tik didesnėje nei 11m^2 patalpoje.
PAC 3000 X A+ S prietaisą montuokite, naudokite ir saugokite tik didesnėje nei 11 m^2 patalpoje.
Prietaisą saugojimui palikite taip, kad jis nepatirtų jokių mechaninių pažeidimų.
Atkreipkite dėmesį, jog jungiamosios žarnos neturėtų jokių degiųjų šaltinių.
R290 yra aušinamasis skystis, kuris atitinka Europos aplinkosaugos reikalavimus. Jokia vėsinimo grandinės dalis negali būti prakiurusi.
Vadovaudamiesi techniniais duomenimis, stebėkite maksimalų aušinamojo skysčio lygį.
Negręžkite prietaiso ir nedeginkite jo.
Nenaudokite jokių kitų priemonių nei rekomenduojama gamintojo, norėdami pagreitinti vėsinimo procesą.
Kiekvienas asmuo, dirbdamas su ar netoli vėsinimo ciklo, privalo galėti pateikti kvalifikacijos sertifikatą, išduotą akredituotos šios pramonės įstaigos, patvirtinantį jų kompetenciją ir gebėjimą saugiai naudoti aušinamąjį skystį, remiantis šioje pramonės srityje patvirtinta praktika.
Prietaiso remonto ir priežiūros darbus galima atlikti tik vadovaujantis gamintojo specifikacijomis. Jeigu remonto ir priežiūros darbams atlikti reikalinga kito asmens pagalba, atliekamus darbus turi prižiūrėti asmuo, apmokytas naudotis degiais aušinamaisiais skysčiais.
Nevėdinamos patalpos, kuriose šis prietaisas sumontuotas, veikia ar yra saugomas, turi būti taip suprojektuotos, kad jose nesikauptų ištekėjęs aušinamasis skystis. To reikia siekiant išvengti gaisro ar sprogimo pavojų, galinčių kilti dėl aušinamojo skysčio užsidegimo nuo elektrinių krosnelių, viryklių ar kitų ugnies šaltinių.
Visa aušinamojo skysčio sistema nereikalauja priežiūros ir yra hermetiškai sandari, todėl ją prižiūrėti ir remontuoti gali tik vėsinimo sistemų ar oro kondicionavimo sistemų įmonių specialistai arba Trotec atstovai.

Numatytas naudojimas

Netinkamas naudojimas

Nestatykite prietaiso ant šlapių ar užlietų grindų.
Nedėkite ant prietaiso jokių daiktų, pvz., drabužių.
Nenaudokite prietaiso lauke.
Draudžiama atlikti bet kokias prietaiso modifikacijas, tokias kaip prietaiso perdarymas ar struktūriniai jo pakeitimai.
Draudžiama naudoti prietaisą kitiems tikslams nei aprašyta šioje instrukcijoje. Šio nurodymo nesilaikymas savaime

panaikina pretenzijas dėl atsakomybės ir nutraukia prietaiso garantiją.

Personalo kvalifikacija

Žmonės, kurie naudojasi šiuo prietaisu, turi:
Suvokti pavojus, kylančius dirbant su elektros prietaisais drėgnose patalpose.
Būti perskaitę ir supratę naudojimo instrukciją, ypač skyrių „Sauga“.

Tokius prietaiso priežiūros darbus, kuomet reikia atidaryti jo korpusą, gali atlikti tik vėsinimo ir oro kondicionavimo sistemų specialistas arba Trotec įmonės atstovas.

Saugos ženklai ir prietaiso etiketės

Pastaba
Nuo prietaiso nenuimkite jokių saugumo ženklų, lipdukų ar etikečių. Visus saugumo ženklus, lipdukus ir etiketes išlaikykite tinkamos būklės.

Vadovaukitės naudojimo instrukcija
Šis simbolis nurodo, jog turi būti vadovaujamasi naudojimo instrukcijoje pateiktais nurodymais.

Vadovaukitės remonto instrukcija
Aušinamojo skysčio grandinės priežiūros ir remonto darbus galima atlikti tik vadovaujantis gamintojo specifikacijomis. Šiuos darbus gali atlikti tik atitinkamą kvalifikaciją ir kvalifikacijos pažymėjimą turintis asmuo. Prietaiso remonto instrukciją galima gauti iš gamintojo jos paprašius.

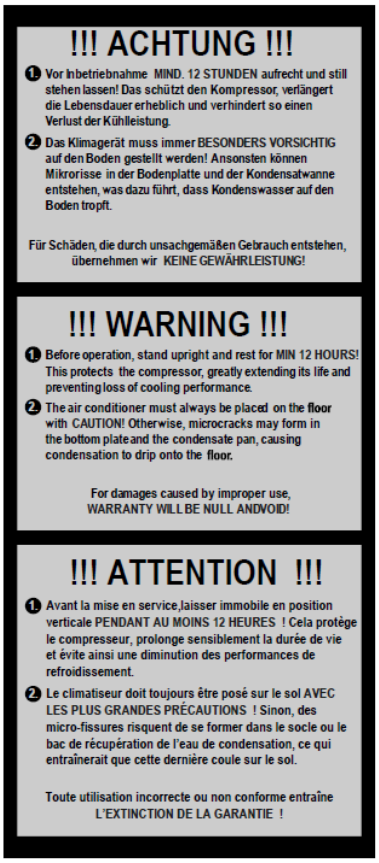

Dėmesio!
Prieš paleidžiant prietaisą veikti, pastatykite jį vertikaliai ir leiskite taip pastovėti MAŽIAUSIAI 12 VALANDŲ! Tokia procedūra padeda apsaugoti kompresorių, itin prailgina jo eksploatacijos laikotarpį ir sumažina vėsinimo proceso nuostolius.
Oro kondicionierių visuomet reikia statyti ant grindų ITIN ATSARGIAI! Priešingu atveju, apatinėje plokštėje ir kondensato talpoje gali atsirasti mikro-įtrūkimų, dėl kurių kondensatas ims lašėti ant grindų.

Pažeidimams, atsiradusiems dėl netinkamo prietaiso naudojimo, GARANTIJA NEGALIOS!

Šalutiniai pavojai

Pavojus
Natūralus aušinamasis skystis propanas (R290)!
H220 – itin degios dujos.
H280 – slėginės dujos; pakaitintos gali sprogti.
P210 – laikykite atokiai nuo karščio, žiežirbų, atviros liepsnos ir kitų degių šaltinių. Nerūkyti.
P377 – pratekėjusių dujų gaisras: negesinti, nebent tai galima atlikti saugiai.
P410+P403 – saugokite nuo tiesioginių saulės spindulių. Padėkite saugoti gerai vėdinamoje vietoje.

Pavojinga elektros srovė!
Darbus su elektros komponentais gali atlikti tik įgaliotas specialistas!

Pavojinga elektros srovė!
Prieš atliekant bet kokius darbus, susijusius su prietaisu, ištraukite elektros laido kištuką iš elektros tiekimo rozetės! Tai atlikdami, laikykite už elektros kištuko.

Pavojus!
Gali kilti pavojus naudojant prietaisą, kai juo neprofesionaliai ir netinkamu būdu naudojasi neapmokyti asmenys!

Pavojus!
Prietaisas nėra žaislas ir juo neturi naudotis vaikai.

Pavojus!
Uždusimo pavojus! Nepalikite įpakavimo medžiagų kur nors aplinkoje. Vaikai gali jas naudoti kaip žaislą, o tai yra pavojinga.

Pastaba
Nenaudokite prietaiso, jeigu jame nėra oro filtro! Be oro filtro prietaiso vidus bus stipriai užterštas. Tai gali turėti įtakos prietaiso veikimui bei gali sugadinti prietaisą.

Elgesys avarinių atvejų metu

Išjunkite prietaisą.
Avarinio atvejo metu atjunkite prietaisą nuo elektros tiekimo tinklo: išjunkite prietaisą ir atjunkite jį nuo elektros tiekimo tinklo. Traukdami laidą, laikykite už kištuko.
Nejunkite netinkamai veikiančio prietaiso į elektros tiekimo tinklą.

Informacija apie įrenginį

Įrenginio aprašymas

Prietaisas skirtas kambario oro aušinimui. Jis taip pat filtruoja ir sausina orą, kambaryje sukurdamas malonų klimatą. Be to, prietaisas PAC 3500 SH gali būti naudojamas kaip šildytuvas.

Įrenginys vėsina kambario orą ištraukdamas šilumą. Sugerta šiluma per išmetimo oro žarną yra išleidžiama į išorę. Vėsinamas oras į montavimo vietą paduodamas ventiliatoriumi.

Besikaupiantis kondensatas iš garintuvo laša ant karšto kondensatoriaus, ten jis išgaruoja ir išmetimo oro žarna perneša jį į išorę.

Vėdinimo režime prietaisas cirkuliuoja orą be vėsinimo efekto.

Sausinimo režime drėgmė yra pašalinama iš oro.

Šildymo režime (PAC 3500 SH) pašildo kambario orą.

Įrenginys veikia visiškai automatiškai ir turi daugybę kitų galimybių. Pvz., prietaisą galima įjungti arba išjungti automatiškai su vėlinimu, naudojant laikmačio funkciją.

Prietaisą valdyti galima prietaiso valdymo skydelyje arba pridedamu infraraudonųjų spindulių nuotolinio valdymo pultu.

Įrenginys sukurtas universaliam ir lanksčiam pritaikymui.

Kompaktiški matmenys leidžia jį lengvai transportuoti ir naudoti visose vidaus erdvėse.

Įrenginio vaizdas

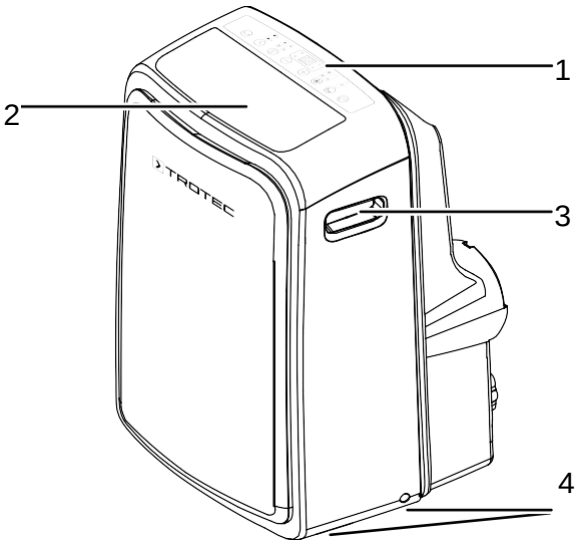

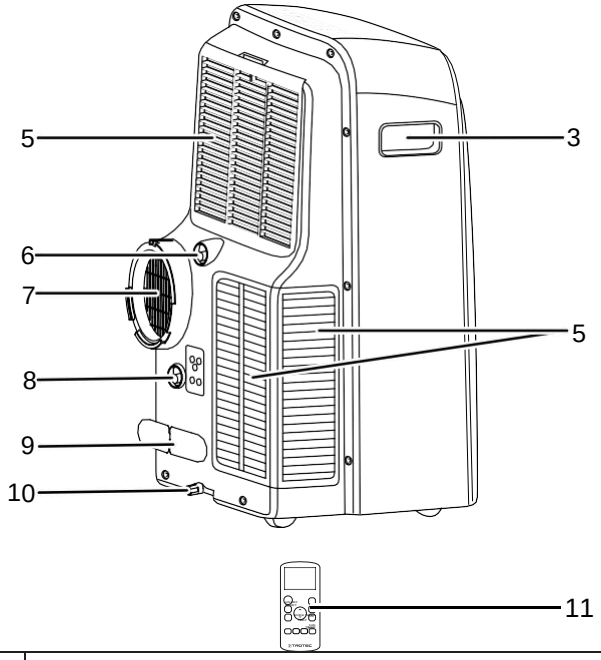

Nr.	Paskirtis
1	Valdymo skydelis
2	Oro šalinimo anga
3	Transportavimo rankena
4	Ratai
5	Oro įleidimo anga su oro filtru
6	Žarnos sujungimas su guminiu kamščiu (*sausinimo* režimas)
7	Šalinamo oro žarnos jungtis
8	Žarnos sujungimas su guminiu kamščiu (*šildymo* režimas - PAC 3500 SH)
9	Maitinimo laido laikiklis
10	Kondensato išleidimo anga su sandarinimo dangteliu
11	Nuotolinio valdymo pultas

TRANSPORTAVIMAS IR SAUGOJIMAS

Transportavimas
Prieš transportuojant šį prietaisą, atlikite žemiau aprašytus veiksmus:
• Išjunkite prietaisą.
• Ištraukite elektros tiekimo laidą iš elektros rozetės, laikydami už kištuko.
• Išleiskite likusį kondensatą iš prietaiso ir kondensato išleidimo žarnos (žr. skyrių „Priežiūra“).
• Kad prietaisą būtų lengviau transportuoti, jame montuojami ratukai.
• Nenaudokite elektros tiekimo laido prietaisui tempti.
• Prietaisą gabenkite tik lygiu paviršiumi.
Atgabenus prietaisą, atlikite žemiau aprašytus veiksmus:
• Pastatykite prietaisą vertikaliai.
• Palikite prietaisą stovėti 12 – 24 valandas, kad kompresoriuje nusistovėtų aušinimo skystis.
Palaukite 12 – 24 valandas prieš įjungdami prietaisą iš naujo! Jeigu šio nurodymo nepaisoma, galima pažeisti kompresorių ir prietaisas nebeveiks. Jeigu taip nutiktų, prietaisui garantija nebegalios.
Saugojimas
Prieš padėdami prietaisą saugoti, atlikite žemiau aprašytus veiksmus:
• Išleiskite likusį kondensatą iš prietaiso ir kondensato išleidimo žarnos.
Kai prietaisas nenaudojamas, užtikrinkite šias saugojimo sąlygas:
• Prietaisas turi būti laikomas saugioje ir nuo speigo bei karščio apsaugotoje vietoje.
• Prietaisas turi būti laikomas vertikalioje pozicijoje, apsaugotas nuo dulkių ir tiesioginių saulės spindulių.
• Jeigu reikia, prietaisas turi būti uždengtas apdangalu, saugančiu nuo dulkių.
• Nedėkite ant prietaiso jokių kitų daiktų, kadangi jie gali jį pažeisti.
• Išimkite baterijas iš nuotolinio valdymo pultelio

SURINKIMAS IR MONTAVIMAS

Pristatomas prietaiso komplektas:

• Prietaisas
• Oro išleidimo žarna
• EVA filtras
• Nuotolinio valdymo pultelis
• Naudojimo instrukcija

Prietaiso išpakavimas

1. Atidarykite kartoninę dėžę ir išimkite prietaisą.
2. Nuimkite pakavimo medžiagas nuo prietaiso.
3. Pilnai išvyniokite elektros tiekimo laidą. Įsitikinkite, jog laidas yra nepažeistas ir kad jo nepažeidėte išvyniodami.

Prietaiso paruošimas veikimui

Rinkdami prietaisui vietą, palikite pakankamus atstumus iki sienų ir kitų objektų,

• Prieš įjungdami prietaisą, patikrinkite jo elektros tiekimo laido būklę. Jeigu kyla abejonių, ar jis tinkamas, susisiekite su pirkėjų aptarnavimo skyriumi.
• Pastatykite prietaisą vertikaliai, stabilioje pozicijoje.
• Prietaisą pastatykite taip, kad nesudarytumėte galimybės nutraukti jo elektros tiekimo ar kitų laidų, ypač jeigu prietaisą statote patalpos viduryje. Įrenkite laidų apsaugas.
• Įsitikinkite, jog prailginamieji laidai yra pilnai išvynioti.
• Įsitikinkite, jog oro įtraukimo ir išleidimo angos bei oro išleidimo žarnos jungtis yra neužkimštos.
• Įsitikinkite, jog jokios užuolaidos ar kiti daiktai netrukdo oro tėkmei.
Prieš įjungiant prietaisą pirmąjį kartą, įdėkite baterijas į nuotolinio valdymo pultelį

Oro filtro įdėjimas:

Įspėjimas!
Nejunkite prietaiso, jeigu jame neįdėtas oro filtras! Jeigu filtro nėra, prietaiso vidus bus stipriai užterštas. Tai gali pabloginti sausinimo procesą ir sukelti prietaiso gedimą.
• Užtikrinkite, kad filtras būtų įstatytas į prietaisą prieš jį įjungiant.

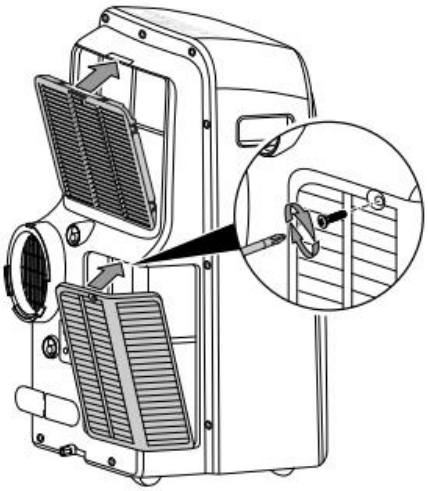

Oro išleidimo žarnos prijungimas
Prijunkite antgalį prie oro išleidimo žarnos galo.

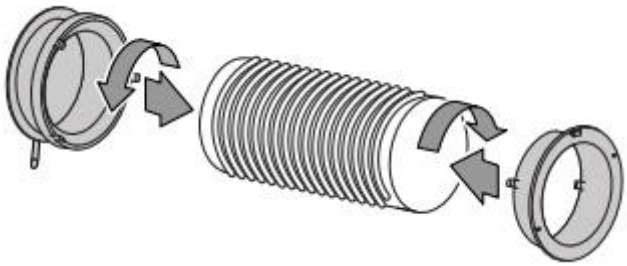

Prisukite kitą oro išleidimo žarnos galą prie oro kondicionieriaus oro išleidimo žarnos jungties.

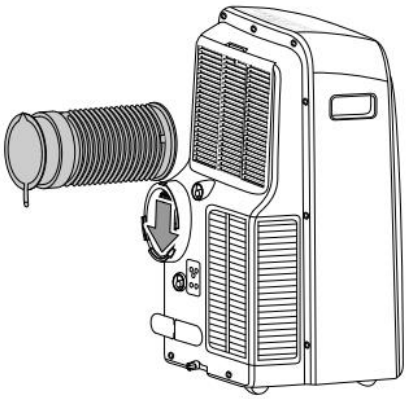

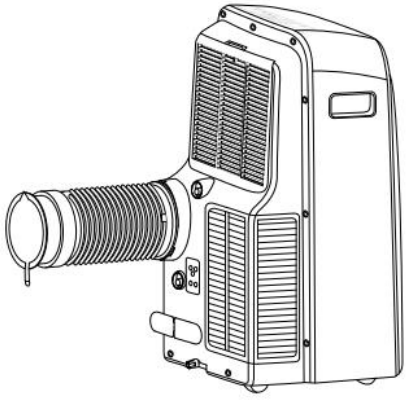

Išmetamojo oro šalinimas

• Iš įrenginio šalinamame ore yra nenaudojama šiluma, patenkanti iš vėsinamos patalpos. Dėl šios priežasties rekomenduojama šalinamą orą išleisti į išorę.

• Šalinamo oro žarnos galą galima iškišti per atvirą langą. Jei reikia, atidarytą langą pritvirtinkite atitinkamomis priemonėmis, kad šalinamo oro žarnos galas negalėtų pasislinkti.

• Šalinamo oro žarnos galą taip pat galima užsikabinti ant pakreipto lango.

Šiuo tikslu rekomenduojame naudoti lango sandariklį (pasirinktinai).

- Šalinamo oro žarną sumontuokite pakreipę oro kryptimi.
- Prijungtoje žarnoje neturi būti jokio užsidegimo šaltinio.

Šalinamo oro žarnos pavyzdys:

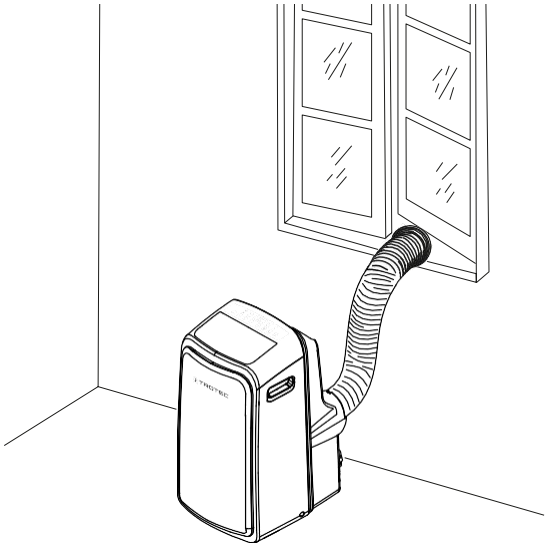

Montuodami šalinamo oro žarną, atkreipkite dėmesį į šiuos dalykus:

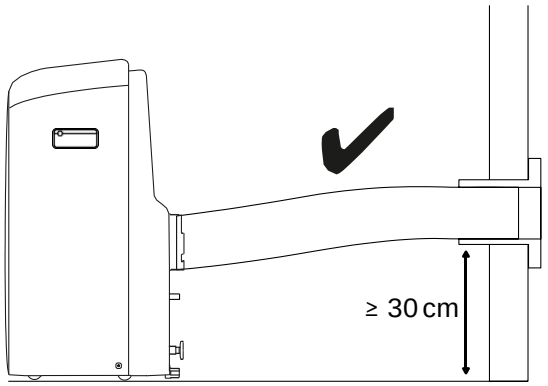

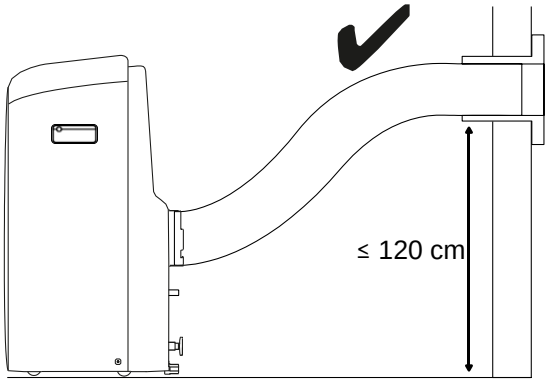

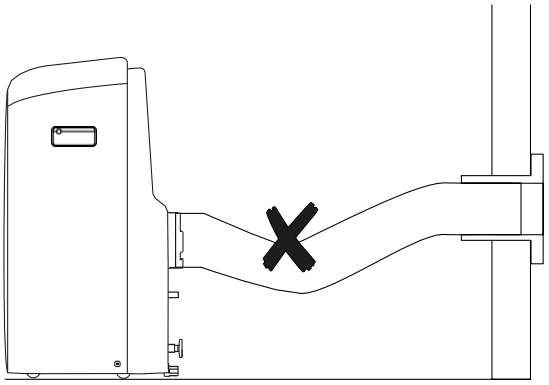

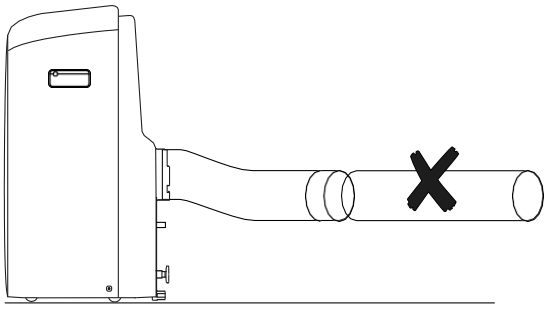

- Šalinamo oro žarnoje neturi būti susilenkimų. Sulenkimuose ir kilpose gali kauptis drėgnas oras, dėl kurio prietaisas gali perkaisti ir išsijungti.
- Šalinamo oro žarnos matmenys buvo specialiai pritaikyti prietaisui. Nekeiskite ir neplatinkite žarnos. Įrenginys gali sugesti.

Maitinimo laido prijungimas

- Kištuką įkiškite į tinkamai pritvirtintą elektros tinklo lizdą.

Darbas

- Venkite atvirų durų ir langų.

Darbo elementai

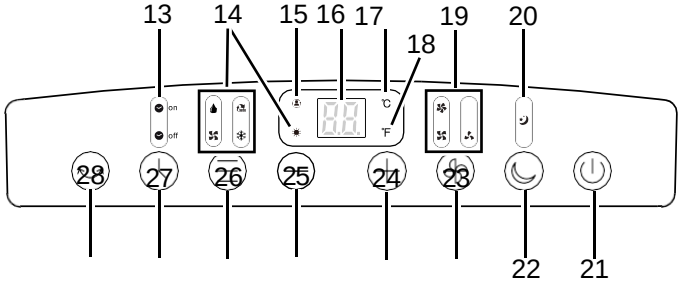

Nr.	Paskirtis	Reikšmė
13	*Laikmačio* LED	Šviečia veikiant laikmačiui.
14	*Darbo režimo šviesos diodai*	Parodo pasirinktą darbo režimą: = automatinis veikimas = vėsinimas = sausinimas = šildymas (PAC 3500 SH) = vėdinimas
15	*FOLLOW ME* LED *SEKAMASIS LED*	Šviečia, kai aktyvuota „Follow Me/Sekamoji“ funkcija.
16	Segmentų rodymas	Esamos kambario temperatūros nurodymas sausinimo ir vėdinimo režime Nurodoma tikslinė temperatūra Valandų skaičiaus nurodymas programuojant laikmatį Klaidos kodas nurodytas skyriuje Klaidos ir gedimai
17	*Celsijaus Laipsnių* LED	Šviečia, kai įjungtas Celsijaus laipsnių rodymas
18	*Farenheito laipsnių* LED	Šviečia, kai įjungtas Farenheito laipsnių rodymas
19	*Ventiliatoriaus greičio* LED	Ventiliatoriaus greičio indikacija: Automatinis 1 etapas = žemas 2 etapas = aukštas 3 etapas = maksimalus
20	*Miego* LED	Šviečia įjungus naktinį režimą.
21	*On / Off* mygtukas	Įrenginio įjungimas arba išjungimas
22	*Miego mygtukas*	Naktiniam režimui įjungti arba išjungti
23	*Ventiliatoriaus*	Ventiliatoriaus greičio nustatymui

Nr.	Paskirtis	Reikšmė
24	*Vertės padidinimo mygtukas*	Vėsinimo tikslinės temperatūros padidinimui (nuo 17 ° C iki 30 ° C) valandų skaičiaus padidinimui laikmačio programavimo metu
25	*Vertės sumažinimo mygtukas*	Vėsinimo tikslinės temperatūros sumažinimui (nuo 17 ° C iki 30 ° C) valandų skaičiaus sumažinimui laikmačio programavimo metu
26	*Režimo mygtukas*	Veikimo režimo pasirinkimas: = automatinis veikimas = vėsinimas = sausinimas = šildymas (PAC 3500 SH) = vėdinimas
27	*Laikmačio mygtukas*	Laikmačio funkcijų įjungimas arba išjungimas
28	*Siūbavimo mygtukas*	Siūbavimo funkcijos įjungimas arba išjungimas

Informacija
Įjungiant nustatymą kiekvieną kartą sklinda garsinis signalas.

Prietaiso įjungimas

1. Leiskite prietaisui kurį laiką pailsėti.
2. Pilnai sumontavus įrenginį, kaip aprašyta skyriuje Paleidimas, galite jį įjungti.
3. Paspauskite On / Off mygtuką (21).
   - Įrenginys paleidžiamas vėsinimo režime.
   - Oro išleidimo anga (2) atsidaro automatiškai.
4. Pasirinkite norimą darbo režimą.

Įrenginys išsijungia automatiškai, kai kondensato bakas yra pilnas.*P1* rodomas ekrane (16).

Darbo režimo nustatymas

- automatinis veikimas
- vėsinimas
- sausinimas
- Šildymo režimas (tik PAC 3500 SH)
- vėdinimas

Automatinis veikimas

Automatinio darbo režime aušinimo, šildymo (PAC 3500 SH) arba VĖDINIMO procesas bus reguliuojamas priklausomai nuo aplinkos ir tikslinės temperatūros.

1. Spauskite režimo mygtuką (26), kol užsidegs automatinio veikimo lemputė (14).
   - Esant atitinkamam aplinkos ir tikslinės temperatūros skirtumui, prietaisas automatiškai pereina į vėsinimo, šildymo ar vėdinimo režimą. Šviečia automatinio veikimo šviesos diodai (14) ir Celsijaus laipsniai (17). Ventiliatoriaus greitis reguliuojamas automatiškai.

Vėsinimas

Vėsinimo režime kambarys bus atvėsintas iki norimos tikslinės temperatūros.

1. Spauskite režimo mygtuką (26), kol užsidegs vėsinimo šviesos diodas (14).
   ⇨ Pasirinktas vėsinimo režimas.
2. Norimos tikslinės temperatūros pasirinkimui pakartotinai spauskite mygtuką Padidinti vertę (24) arba Sumažinti vertę (25). Temperatūrą galima reguliuoti 1°C intervalais nuo 17 ° C iki 30 ° C.
   ⇨ Norima tikslinė temperatūra nurodoma segmentiniame ekrane (16).
3. Norėdami nustatyti norimą ventiliatoriaus pakopą, paspauskite ventiliatoriaus greičio mygtuką (23).
   ⇨ Užsidegs norimo ventiliatoriaus greičio šviesos diodas (19).
   ⇨ Vėsinimo lemputė (14) užsidegs, rodydama vėsinimo režimą.

Sausinimas

Sausinimo režime kambaryje sumažėja drėgmės lygis.

Negalima reguliuoti temperatūros, o ventiliatorius veikia mažiausiu greičiu.

Informacija
Džiovinimo metu nuimkite išmetamojo oro žarną, kitaip bus nepakankamas našumas.

1. Spauskite mygtuką „Režimas“ (26), kol užsidegs oro sausinimo lemputė (14).
   ⇨ Pasirinktas sausinimo režimas.
   ⇨ Dabartinė kambario temperatūra rodoma segmentiniame ekrane (16).
   ⇨ Šiame darbo režime iš anksto nustatyta temperatūra ir ventiliatoriaus pakopa (1 pakopa), jie negali būti keičiami.

Informacija
Jei prietaisas naudojamas labai drėgnoje aplinkoje, kaupiamasis kondensatas turi būti reguliariai išpilamas (žr. Skyrių „Kondensato išleidimas“).).

Šildymo režimas (PAC 3500 SH)

Šildymo režimu kambarys bus šildomas iki norimos temperatūros.

1. Spauskite režimo mygtuką (26), kol užsidegs šildymo šviesos diodas (14).
   ⇨Pasirinktas šildymo režimas.
2. 2. Norimos tikslinės temperatūros pasirinkimui pakartotinai spauskite mygtuką Padidinti vertę (24) arba Sumažinti vertę (25). Temperatūrą galima reguliuoti 1°C intervalais nuo 17 ° C iki 30 ° C.
   ⇨ Norima tikslinė temperatūra nurodoma segmentiniame ekrane (16).

Informacija
Išjungus, ventiliatorius trumpą laiką veikia, per šį laiką negalima atlikti jokių nustatymų.

Kondensato šalinimo žarnos prijungimas

Jei įrenginį naudojate ilgesnį laiką arba nenorite visą laiką išpilti rezervuaro, prie žarnos jungties galite prijungti kondensato išleidimo žarną.

✓ Įrenginys išjungtas.
✓ Įrenginys atjungtas nuo tinklo.

1. Atsargiai transportuokite arba vežkite į tinkamą vietą kondensato išleidimui (pvz., Kanalizaciją) arba po kondensato išleidimo anga pastatykite tinkamą surinkimo talpyklą.
2. Nuimkite guminį stabdiklį nuo žarnos jungties.
   Sausinimo režimui naudokite viršutinę žarnos jungtį (6).

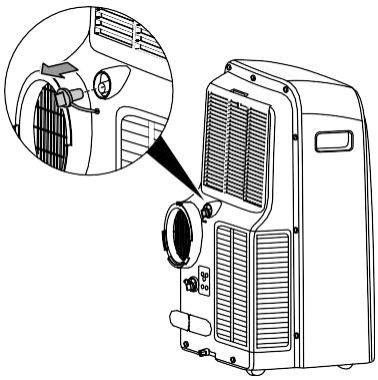

⇨ Šildymo režimui naudokite apatinę žarnos jungtį (8) (PAC 3500 SH).

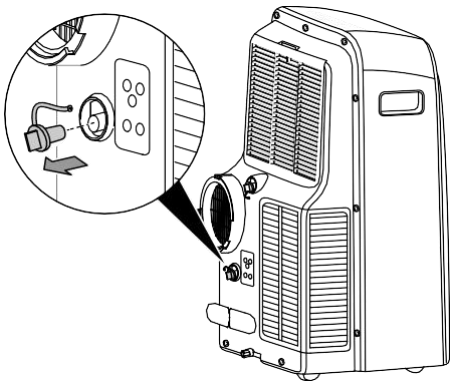

3. Prijunkite kondensato išleidimo žarną prie viršutinės (6) arba apatinės žarnos jungties (8).

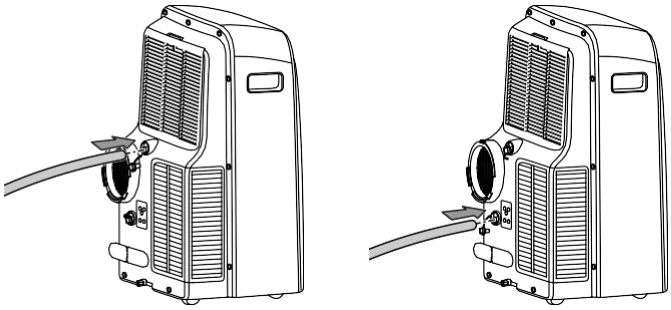

4. Nukreipkite kitą žarnos galą į tinkamą kanalizaciją arba pakankamo dydžio surinkimo rezervuarą. Norint užtikrinti kondensato nutekėjimą, kondensato išleidimo žarna neturi būti susisukusi, taip pat ji neturi kilti link kanalizacijos.
   Šildymo režimui (PAC 3500 SH) naudokite kondensato išleidimo žarnos adapterį žarnos gale.

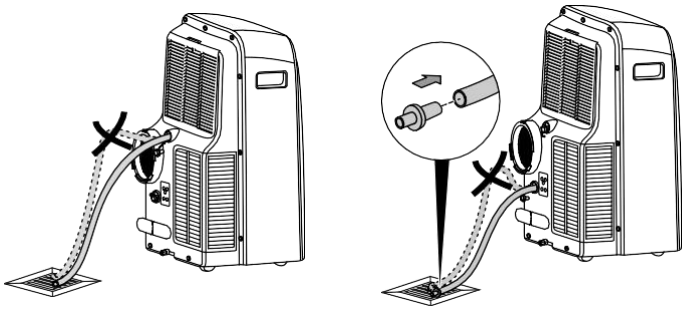

Vėdinimas

5. Informacija
6. VĖDINIMO metu nuimkite išmetamo oro žarną.
7. VĖDINIMO režimu kambario oras cirkuliuoja, bet nėra vėsinamas.
8. Spauskite „Režimo“ (26) mygtuką kol užsidegs VĖDINIMO LED (14).
9. Pasirinktas vėdinimo režimas.
10. Segmentiniame ekrane rodoma dabartinė kambario temperatūra (16).
11. Norėdami nustatyti norimą ventiliatoriaus pakopą, paspauskite ventiliatoriaus greičio mygtuką (23).
12. Ventiliatoriaus greičio šviesos diodas (19) rodo pasirinktą ventiliatoriaus pakopą. Kai įjungiama automatinė pakopa, nė vienas ventiliatoriaus greičio šviesos diodas (19) nešviečia.

Laikmačio nustatymas

Laikmatis veikia dviem režimais:

• automatinis įjungimas pasibaigus nustatytam valandų skaičiui.

• automatinis išjungimas pasibaigus nustatytam valandų skaičiui.

Šį nustatymą galima atlikti įrenginyje arba naudojant nuotolinio valdymo pultą.
Automatinis įjungimas ir automatinis išjungimas gali būti įjungti tuo pačiu metu. Tada vienu metu užsidegs valdymo pulte esantys laikmačio šviesos diodai (13).
Nustatymui naudojant nuotolinio valdymo pultą, ekrane (30) papildomai kartu bus rodomi laikmačio įjungimo ir laikmačio išjungimo mygtukai (36).
Funkciją galima nustatyti visais darbo režimais ir budėjimo režimu.
Valandų skaičių galima nustatyti kas 0,5 valandos (nuo 0 iki 10 val.) arba kas 1 valandą (nuo 10 iki 24 val.).

Pastaba

Nepalikite veikiančio prietaiso be priežiūros laisvai prieinamoje patalpoje su įjungtu laikmačiu.

Automatinis įjungimas

✓ Įrenginys išjungtas.

1. Spauskite laikmačio mygtuką (27), kol užsidegs laikmačio indikatorius (13).
2. Norimą valandų skaičių nustatykite „Padidinti vertę“ (24) ir „Sumažinti vertę“ (25) mygtukais.

⇨ Valandų skaičius bus nurodytas segmentiniame ekrane (16) maždaug 5 sek.

⇨Laikmačio nustatymas yra lygus norimam valandų skaičiui.

⇨ Pasibaigus iš anksto nustatytam laikui, prietaisas pats išsijungia.

Pastabos dėl automatinio įjungimo:

- Jei įrenginys atjungtas nuo maitinimo šaltinio, visi automatinio įjungimo nustatymai ištrinami.
- Neautomatinis prietaiso įjungimas išjungia automatinio įjungimo funkciją.
- Jei pasirinksite 0,0 valandų, laikmatis bus išjungtas.

Automatinis išjungimas

✓ Įrenginys įjungtas.

1. Spauskite laikmačio mygtuką (27), kol užsidegs laikmačio indikatorius (13).
2. Norimą valandų skaičių nustatykite „Padidinti vertę“ (24) ir „Sumažinti vertę“ (25) mygtukais.

⇨ Valandų skaičius bus nurodytas segmentiniame ekrane (16) maždaug 5 sek.

⇨ Laikmačio nustatymas yra lygus norimam valandų skaičiui.

⇨ Pasibaigus iš anksto nustatytam laikui, prietaisas pats išsijungia.

Pastabos dėl automatinio išjungimo:

- Paspaudus įjungimo / išjungimo mygtuką (21), automatinė išjungimo funkcija išjungiama.

Nakties režimas

Naktinį režimą galima įjungti aušinimo ar šildymo režimu ir automatinio veikimo metu.
Naktiniame režime yra šie parametrai:
• Po 1 valandos nustatyta temperatūra padidėja arba sumažėja 1 ° C. Po dar 30 minučių iš anksto nustatyta temperatūra vėl padidės arba sumažės 1 °C. Tada temperatūra palaikoma pastovi 7 valandas, kol prietaisas automatiškai nustatys pradinę temperatūrą.
• Automatiniame režime iš anksto nustatytas žemiausias ventiliatoriaus greitis ir jo negalima reguliuoti. Vėsinimo režime galima pakeisti ventiliatoriaus greitį, kuris išjungia naktinį režimą.

Norėdami suaktyvinti naktinį režimą, atlikite šiuos veiksmus:

1. Pasirinkite vėsinimo, šildymo arba automatinį režimą.
2. Paspauskite miego mygtuką (22).

⇨Šviečia darbo režimas (14) ir miego šviesos diodai (20).

3. Norėdami išjungti naktinį režimą, paspauskite miego režimo mygtuką (22) dar kartą.

⇨ Miego šviesos diodas (20) užgęsta.

⇨Pasirinktas darbo režimas išlieka aktyvus.

Siūbavimo funkcija

Jei reikia, siūbavimo funkciją galima įjungti bet kuriame darbo režime.

Siūbavimo funkcijos dėka oro išleidimo anga (2) judinama automatiškai, tokiu būdu užtikrinant nuolatinę oro cirkuliaciją.

1. Paspauskite siūbavimo mygtuką (28).

⇨ Ventiliacijos sklendės nuolat juda aukštyn ir žemyn.

2. Dar kartą paspauskite siūbavimo mygtuką (28), norėdami sustabdyti ventiliacijos sklendę tam tikroje padėtyje ir išjungti siūbavimo funkciją.

Įrenginio ° C / ° F keitimas

Temperatūrą segmentų ekrane (16) galima nurodyti °C arba °F.
Norėdami pakeisti temperatūros vienetą, atlikite šiuos veiksmus:
1. Vienu metu paspauskite ir laikykite nuspaudę didinimo vertės (24) ir mažinimo vertės (25) mygtukus apytiksliai 3 s.

⇨ Rodoma temperatūra paverčiama kitu vienetu.

Valdymas nuotolinio valdymo pultu

Visus prietaiso nustatymus taip pat galima nustatyti naudojant nuotolinio valdymo pultą, įeinantį į komplektaciją.

Informacija

Po ilgesnio nenaudojimo, nuotolinio valdymo pultas persijungia į budėjimo režimą. Budėjimo režimą galima nutraukti paspaudus nuotolinio valdymo pulto mygtuką ON / OFF (21). Įrenginys automatiškai naudoja esamus nuotoliniu valdymo pultu įvestus nustatymus.

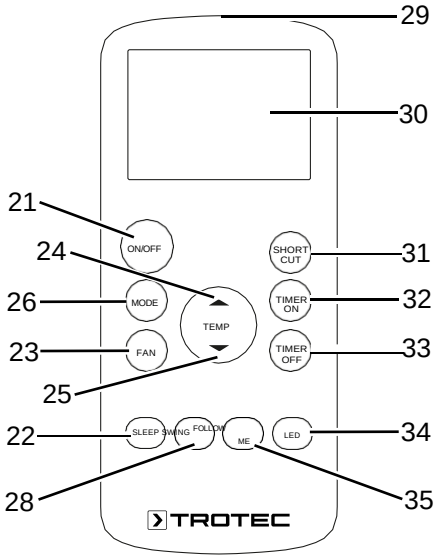

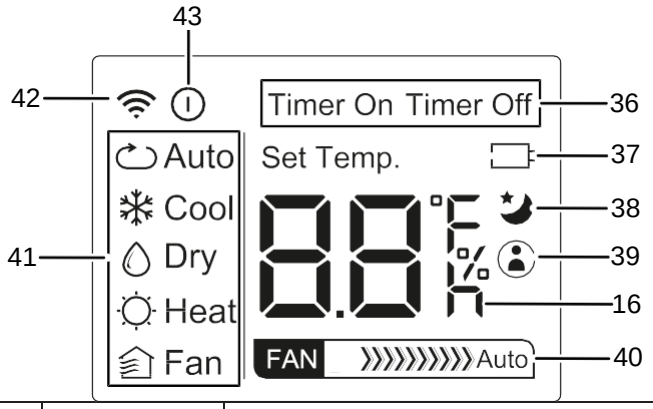

Nr.	Paskirtis	Reikšme
16	Segmentinis ekranas	Nurodoma tikslinė temperatūra Valandų skaičiaus rodymas programuojant laikmatį Nurodomi pageidaujami nustatymai ° C
21	*ON/OFF* mygtukas	Įrenginio įjungimas arba išjungimas
22	*MIEGO mygtukas*	Naktiniam režimui įjungti arba išjungti
23	*VENTIL. Mygtuk.*	Ventiliatoriaus greičio nustatymui
24	*VERTĖS PADID mygtukas*	Tikslinės vėsinimo temperatūros padidinimui (nuo 17 ° C iki 30 ° C)
25	*VERTĖS SUMAŽ. mygtukas*	Tikslinės vėsinimo temperatūros sumažinimui (nuo 17 °C iki 30 °C)

Nr.	Paskirtis	Reikšme
26	*MODE /REŽIMO mygtukas*	Darbo režimo pasirinkimas: *Auto* = automatinis veikimas *Cool* = vėsinimas *Dry* = sausinimas *Heat* = šildymas (PAC 3500 SH) *Fan* = vėdinimas
28	*SVYRAVIMO mygtukas*	Svyravimo funkcijos įjungimas arba išjungimas
29	Nuotolinio valdymo siųstuvas / imtuvas	Infraraudonųjų spindulių perdavimui į prietaisą
30	Ekranas	Įvairių įrenginio funkcijų nurodymas
31	*SHORT CUT/ TRUMPASIS* mygtukas	Pageidaujamų parametrų išsaugojimui Grįžimui prie ankstesnio nustatymo
32	*Laikmačio įjungimo* mygtukas	Automatinio laikmačio įsijungimo funkcija kas 0,5 valandos (nuo 0 h iki 10 h) arba kas 1 valandą (nuo 10 h iki 24 h) Valandų skaičiaus nustatymas programuojant laikmatį
33	*Laikmačio išjungimo mygtukas*	*Automatinio laikmačio išsijungimo funkcija kas 0,5 valandos (nuo 0 h iki 10 h) arba kas 1 valandą (nuo 10 h iki 24 h)* Valandų skaičiaus nustatymas programuojant laikmatį
34	*LED* mygtukas	LED ekrano įjungimui ar išjungimui
35	*SEKAMASIS FOLLOW ME mygtukas*	Funkcijos „Follow Me“ įjungimui arba išjungimui
36	*LAIKMAČIO ĮJ/IŠJ indikatorius*	Rodomas automatiniam įjungimui / išjungimui su užprogramuotu laikmačiu.
37	*Baterijos rodymas*	Akumuliatoriaus įkrovos ekranas
38	*Nakties režimo rodym*	Rodomas įjungus naktinį režimą.
39	*FOLLOW ME* rodymas	Rodomas, kai aktyvuota funkcija „Sekti mane“.
40	*Vent. rodymas*	Nurodo ventiliatoriaus stadiją
41	Darbo režimo rodymas	Rodo darbo režimo pasirinkimą: Auto = automatinis veikimas Cool = vėsinimas Dry = sausinimas Heat = šildymas (PAC 3500 SH) Fan = vėdinimas
42	*Perdavimo*	Rodomas ryšio tarp įrenginio ir nuotolinio valdymo pulto metu

Valdymo pulto šviesos diodų įjungimas arba išjungimas
Prietaisų valdymo pulto apšvietimą galima įjungti ir išjungti.
Šį nustatymą galima atlikti tik naudojant nuotolinio valdymo pultą.

1. Paspauskite LED mygtuką (34).
   ⇨ Šviesos diodai ir segmentinis ekranas (16) valdymo skydelyje bus išjungti.
   ⇨ Įrenginys ir toliau veikia pasirinktais nustatymais.
2. Dar kartą paspauskite LED mygtuką (34).
   ⇨ Valdymo skydelyje vėl įsijungs šviesos diodai ir segmentinis ekranas (16).

Follow Me/Sekamoji funkcija
Šį nustatymą galima atlikti tik naudojant nuotolinio valdymo pultą.
Naudodamas „Follow Me“ funkciją, nuotolinio valdymo pultas matuoja temperatūrą jūsų dabartinėje vietoje. Vėsinimo ir šildymo laipsnį (PAC 3500 SH) kontroliuoja oro kondicionierius, remdamasis išmatuota temperatūra.
Funkciją „Follow Me“ galima suaktyvinti vėsinimo arba šildymo režime ir automatinio veikimo metu.

1. Paspauskite *FOLLOW-ME* mygtuką (35).
   ▫ *FOLLOW ME /SEKAMOJI* indikacija (39) pasirodo ekrane (30).
   ▫ FOLLOW ME /SEKAMASIS LED (15) šviečia.
   ▫ Nuotolinio valdymo pultas kas 3 minutes oro kondicionieriui siunčia temperatūros signalą.
2. FOLLOW ME/SEKAMOSIOS funkcijos išjungimui dar kartą paspauskite mygtuką FOLLOW ME (35).

Atminties funkcija
Po elektros energijos tiekimo nutraukimo prietaisas vėl įsijungs automatiškai. Pasirinkti darbo režimo nustatymai bus išsaugoti, užprogramuotas laikmatis galbūt nebus išsaugotas.

Visi pasirinkti nustatymai (įskaitant laikmatį) lieka išsaugoti nuotolinio valdymo pulte. Kai tik įrenginys gaus įvestį iš nuotolinio valdymo pulto, nustatymai bus perduoti iš nuotolinio valdymo pulto į įrenginį.

Kompresorius gali įsijungti su 3 minučių vėlinimu, nes jis turi vidinę apsaugą nuo tiesioginio paleidimo.

Išjungimas

Įspėjimas apie elektros įtampą
Nelieskite maitinimo tinklo kištuko šlapiomis ar drėgnomis rankomis.

- Išjunkite įrenginį.
- Traukdami maitinimo laidą iš elektros lizdo, laikykite jį už kištuko.
- Jei reikia, ištuštinkite kondensato indą.
- Jei reikia, išimkite kondensato išleidimo žarną ir visus likusius skysčius.
- Išvalykite prietaisą pagal aprašą techninės priežiūros skyriuje.
- Saugokite prietaisą, laikydamiesi skyriaus „Sandėliavimas“ nurodymų.

Klaidos ir gedimai

Kelis kartus buvo patikrinta, ar įrenginys tinkamai veikia. Atsiradus sutrikimų, patikrinkite įrenginį pagal šį sąrašą.

Įrenginys nepasileidžia:

- Patikrinkite maitinimo jungtį.
- Patikrinkite, ar nepažeistas maitinimo kabelis ir maitinimo tinklo kištukas.
- Patikrinkite saugiklius.
- Laikykitės darbo temperatūros, kaip aprašyta skyriuje „Techniniai duomenys“.
- Kondensato padėklas gali būti pilnas. Jei reikia, ištuštinkite kondensato indą. Klaidos kodas P1 neturi būti nurodytas segmento ekrane.
- Prieš iš naujo paleisdami įrenginį, palaukite 10 minučių. Jei prietaisas nepasileidžia, elektrinę dalį patikrinkite specializuotoje įmonėje arba „Trotec“.

Įrenginys veikia su sumažinta vėsinimo galia arba jo visai nėra:

- Patikrinkite, ar pasirinktas vėsinimo režimas.
- Patikrinkite, ar tinkamai pritvirtinta išmetimo oro žarna. Jei žarna susilenkė, susisuko ar užsikišo, išmetamas oras negali būti pašalintas. Išvalykite kelią šalinamam orui.
- Patikrinkite ventiliacijos atvartų padėtį. Jie turėtų būti maksimaliai atidaryti.
- Patikrinkite, ar oro filtruose nėra nešvarumų. Jei reikia, išvalykite arba pakeiskite oro filtrą (-us).
- Patikrinkite mažiausią atstumą iki sienų ar kitų daiktų. Jei reikia, pastatykite prietaisą šiek tiek daugiau kambario centre.
- Patikrinkite, ar neatidaryti kambario langai ir (arba) durys. Jei taip, uždarykite juos. Nepaisant to, vienas langas turi būti atidarytas išmetimo oro žarnai.
- Patikrinkite temperatūros nustatymą įrenginyje. Sumažinkite nustatytą temperatūrą, jei ji yra aukštesnė už kambario temperatūrą

Įrenginys dirba garsiai ar vibruoja:

- Patikrinkite, ar įrenginys yra stabilus ir vertikalioje padėtyje.

Kondensatas nuteka:

- Patikrinkite, ar įrenginyje nėra nuotėkio.

Kompresorius nepradeda dirbti:

- Patikrinkite, ar suveikė kompresoriaus apsauga nuo perkaitimo. Atjunkite prietaisą nuo elektros tinklo ir prieš vėl prijungdami leiskite jam atvėsti apytiksliai 10 minučių.
- Patikrinkite, ar aplinkos temperatūra lygi tikslinei temperatūrai (vėsinimo režimu). Kompresorius neįsijungs, jei nebus pasiekta atitinkama temperatūra.
- Kompresorius gali įsijungti su 3 minučių vėlinimu, nes jis turi vidinę apsaugą nuo tiesioginio paleidimo.

Prietaisas labai sušyla, veikia garsiai ar praranda našumą:

- Patikrinkite, ar švarios oro įleidimo angos ir oro filtrai. Pašalinkite išorinius nešvarumus.
- Iš išorės patikrinkite, ar įrenginyje nėra nešvarumų (žr. Skyrių „Priežiūra“). Jei prietaiso vidus yra nešvarus, leiskite jį išvalyti specializuotai aušinimo ir oro kondicionavimo įmonei arba „Trotec“.

Įrenginys nereaguoja į infraraudonųjų spindulių nuotolinio valdymo pultą:

- Patikrinkite, ar atstumas tarp nuotolinio valdymo pulto ir įrenginio nėra per didelis, ir, jei reikia, sumažinkite.
- Įsitikinkite, kad tarp prietaiso ir nuotolinio valdymo pulto nėra kliūčių, tokių kaip baldai ar sienos. Užtikrinkite vizualų prietaiso ir nuotolinio valdymo pulto kontaktą.
- Patikrinkite maitinimo elementų įkrovimo būseną ir, jei reikia, pakeiskite juos.
- Jei maitinimo elementai buvo ką tik pakeisti, patikrinkite jų poliškumą.

Pastaba
Palaukite bent 3 minutes po techninės priežiūros ir remonto darbų. Tik tada vėl įjunkite įrenginį.

Ar Jūsų prietaisas po šių patikrinimų vis tiek neveikia tinkamai?

Kreipkitės į klientų aptarnavimo tarnybą. Prireikus, nuneškite prietaisą į specializuotą vėsinimo ir oro kondicionavimo įmonę arba į „Trotec“ taisymui.

Klaidų kodai

Segmentiniame ekrane gali būti rodomi šie klaidų pranešimai (16):

Klaidos kodas	Priežastis	Taisymas
P1	Pilnas kondensato rezervuaras	Ištuštinkite kondensato rezervuarą. Jei klaida vis tiek rodoma, susisiekite su klientų aptarnavimo tarnyba.

Veiksmai prieš prietaiso priežiūros darbus

Pavojinga elektros srovė
Nelieskite prietaiso elektros kištuko šlapiomis ar drėgnomis rankomis.

- Išjunkite prietaisą.
- Laikydami už kištuko, ištraukite elektros tiekimo laidą iš elektros rozetės.

Pavojinga elektros srovė
Tokius prietaiso priežiūros darbus, kuomet reikia atidaryti jo korpusą, gali atlikti tik vėsinimo ir oro kondicionavimo sistemų specialistas arba Trotec įmonės atstovas.

Pavojus
Natūralus aušinamasis skystis propanas (R290)!
H220 – itin degios dujos.
H280 – slėginės dujos; pakaitintos gali sprogti.
P210 – laikykite atokiai nuo karščio, žiežirbų, atviros liepsnos ir kitų degių šaltinių. Nerūkyti.
P377 – pratekėjusių dujų gaisras: negesinti, nebent tai galima atlikti saugiai.
P410+P403 – saugokite nuo tiesioginių saulės spindulių. Padėkite saugoti gerai vėdinamoje vietoje.

- Visas aušinimo ciklas yra priežiūros nereikalaujanti, hermetiška sistema, kurios priežiūrą gali atlikti tik vėsinimo ir oro kondicionavimo sistemų specialistas arba Trotec įmonės atstovas.

Saugos ženklai ir etiketės ant prietaiso

Reguliariai tikrinkite saugos ženklus ir etiketes, esančius ant prietaiso. Pakeiskite neįskaitomus saugos ženklus naujais!

Korpuso valymas

Prietaisą valykite švelnia, drėgna, nesipūkuojančia šluoste. Užtikrinkite, kad jokia drėgmė nepatektų į prietaiso vidų. Apsaugokite elektros komponentus nuo drėgmės. Šluostei sudrėkinti nenaudokite jokių abrazyvinių valiklių, tokių kaip valantieji purškikliai, tirpikliai, alkoholio pagrindu pagaminti valikliai.

Vizualinė prietaiso vidaus patikra dėl nešvarumų

1. Išimkite oro filtrą.
2. Prietaiso ertmėms apšviesti naudokite žibintuvėlį.
3. Patikrinkite prietaiso vidų dėl nešvarumų.
4. Jeigu matote storą dulkių sluoksnį, pristatykite prietaisą išvalymui vėsinimo ir oro kondicionavimo sistemų specialistui arba Trotec įmonės atstovui.
5. Įstatykite oro filtrą į jo vietą.

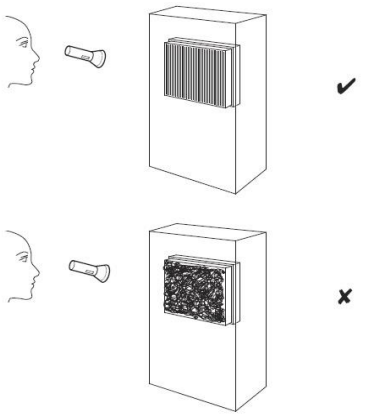

Oro filtro valymas

Oro filtrai turi būti valomi iškart jiems užsiteršus. Tai galima suprasti iš, pvz., sumažėjusios prietaiso galios (žr. skyrių „Gedimai ir klaidos“).

Įspėjimas!
Įsitikinkite, jog oro filtras nėra nusidėvėjęs ar pažeistas. Filtro kraštai ir kampai neturi būti deformuoti ar suapvalėję. Prieš įdedant filtrą į jo vietą, įsitikinkite, jog jis nėra pažeistas ir drėgnas!

1. Išimkite oro filtrus iš prietaiso.

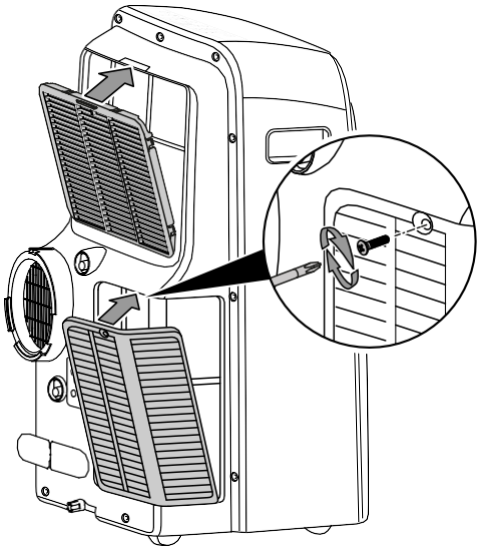

2. Nuvalykite filtrus, naudodami švelnią, lengvai drėgną, nesipūkuojančią šluostę. Jeigu filtrai yra stipriai užteršti, valykite juos naudodami šiltą vandenį su neutralia valymo priemone.
3. Leiskite filtrams pilnai išdžiūti. NEDĖKITE drėgno filtro į prietaisą!

4. Vėl įstatykite oro filtrą į prietaisą.

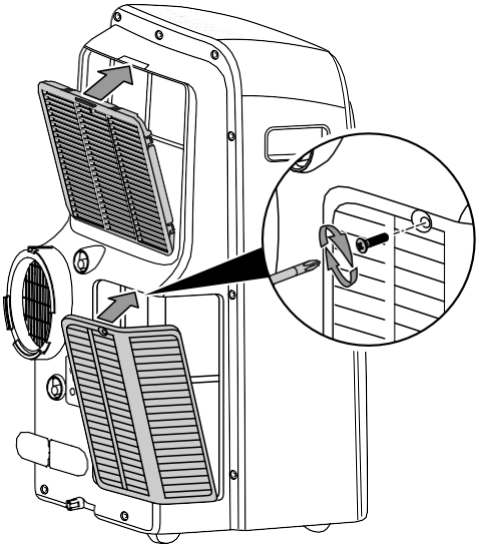

Kondensato išleidimas (rankinis išpylimas)

Dirbant vėsinimo, šildymo ir sausinimo režimu susidaro kondensatas, kuris daugiausia išleidžiamas kartu su oro šalinimu.

Likęs kondensatas surenkamas į rezervuarą, esantį korpuse. Kondensatas turi būti reguliariai išpilamas.

Susikaupus per daug kondensato, prietaisas išsijungia ir tai rodoma segmentiniame ekrane naudojant klaidos kodą P1 (16).

1. Atsargiai transportuokite arba vežkite į tinkamą vietą kondensato išleidimui (pvz., Kanalizaciją) arba pastatykite tinkamą surinkimo rezervuarą po kondensato išleidimo anga.

2. Išpilkite kondensatą.

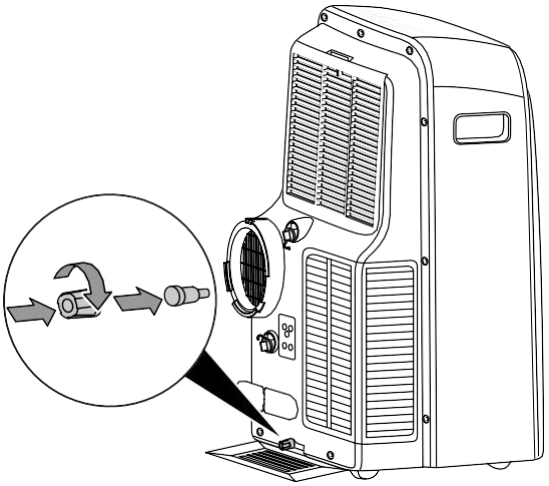

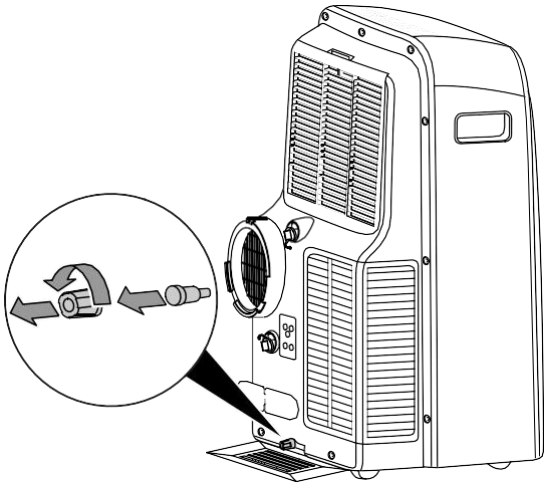

⇨ P1 klaidos kodas segmentiniame ekrane (16) prapuls, kai tik bus išleistas kondensatas.

Po techninės priežiūros būtina veikla

Jei toliau norite naudoti įrenginį:

• Palikite prietaisą pailsėti bent 12 valandų, kad šaltnešis galėtų kauptis kompresoriuje. Prieš vėl įjungdami prietaisą palaukite 12 valandų! Priešingai elgdamiesi galite sugadinti kompresorių ir įrenginys gali sugesti. Tokiu atveju jokios pretenzijos garantijai negalioja.

• Prijunkite prietaisą prie elektros tinklo.

Jei neketinate naudoti įrenginio ilgą laiką:

• Sandėliuokite prietaisą, laikydamiesi skyriuje „Laikymas“ pateiktų nurodymų.